見積参考資料

工事名　Ｒ７吉土　徳島吉野線　阿波・吉野西条　自歩道工事（担い手確保型）

◇経費情報◇

工種区分	道路改良工事
単価地区	徳島東部１
単価使用年月	令和 7年 4月
施工地域・工事場所	一般交通影響有り（２）－２
前金支出割合	補正を行わない
契約保証	金銭的補償
現場環境改善費	計上しない
担い手確保モデル工事に係る経費補正	通期の週休２日

注意

「見積参考資料」は入札参加者の迅速で適正な工事費の見積りのための一資料であり、請負契約を拘束するものではない。

本工事は，「担い手確保モデル工事（発注者指定型）」であり，通期の週休２日の経費補正（担い手確保モデル工事実施要領参照）を計上している。

設計内訳書（本01）

工事名	Ｒ７吉土　徳島吉野線　阿波・吉野西条　自歩道工事（担い手確保型）	事業区分 工事区分	道路新設･改築 道路改良

工事区分・工種・種別・細別	規格	単位	数量	単価	金額	数量・金額増減	摘要
道路改良		式	1				
道路土工		式	1				
掘削工		式	1				
掘削	土質:土砂,施工方法:上記以外(小規模),施工数量:小規模(標準)	m3	91				単　1号
路床盛土工		式	1				
路床盛土 【歩道･流用土】	施工幅員:2.5m未満	m3	91				単　2号
路床盛土 【路床･購入土】	施工幅員:2.5m未満	m3	16				単　3号
土材料		m3	16				単　4号
残土処理工		式	1				
土砂等運搬	土質:土砂(岩塊･玉石混り土含む)	m3	175				単　5号
残土等処分		m3	175				単　6号
擁壁工		式	1				
場所打擁壁工		式	1				

設計内訳書（本01）

工事名	Ｒ７吉土　徳島吉野線　阿波・吉野西条　自歩道工事（担い手確保型）	事業区分 工事区分	道路新設･改築 道路改良

工事区分・工種・種別・細別	規格	単位	数量	単価	金額	数量・金額増減	摘要
土留壁		m3	10				単　7号
排水構造物工		式	1				
作業土工		式	1				
床掘り(掘削)	土質:土砂	m3	267				単　8号
路床盛土	施工幅員2.5m以下	m3	2				単　9号
埋戻し	土質区分:土砂,土質:土砂	m3	76				単　10号
土材料		m3	2				単　11号
管渠工		式	1				
ﾋｭｰﾑ管(B形管) 【1号管渠】	管規格:外圧管2種	m	21				単　12号
集水桝･ﾏﾝﾎｰﾙ工		式	1				
現場打ち街渠桝 【1号街渠桝】	集水桝･街渠桝種類:現場打材,ｺﾝｸﾘｰﾄ規格:18-8-40(高炉),法面作業補正:無し	箇所	7				単　13号
現場打ち集水桝 【5号集水桝】	集水桝･街渠桝種類:現場打材,ｺﾝｸﾘｰﾄ規格:18-8-40(高炉),法面作業補正:無し	箇所	1				単　14号
場所打水路工		式	1				

設計内訳書（本01）

工事名	Ｒ７吉土　徳島吉野線　阿波・吉野西条　自歩道工事（担い手確保型）	事業区分 工事区分	道路新設･改築 道路改良

工事区分・工種・種別・細別	規格	単位	数量	単価	金額	数量・金額増減	摘要
現場打水路 【1-1号U型側溝】	内幅:300,内高:H≦700,標準部,ｺﾝｸﾘｰﾄ規格:18-8-25(高炉)	m	91				単　15号
現場打水路 【1-2号U型側溝】	内幅:300,内高:H≦700,乗入部,ｺﾝｸﾘｰﾄ規格:18-8-25(高炉)	m	12				単　16号
現場打水路 【2-1号U型側溝】	内幅:400,内高:H≦500,標準部,ｺﾝｸﾘｰﾄ規格:18-8-25(高炉)	m	27				単　17号
現場打水路 【2-2号U型側溝】	内幅:400,内高:H＞500,標準部,ｺﾝｸﾘｰﾄ規格:18-8-25(高炉)	m	47				単　18号
現場打水路 【2-4号U型側溝】	内幅:400,内高:H＞500,乗入部,ｺﾝｸﾘｰﾄ規格:18-8-25(高炉)	m	10				単　19号
現場打水路 【2号横断側溝】	内幅:400,内高:H＞500,ｺﾝｸﾘｰﾄ規格:18-8-25(高炉)	m	3				単　20号
側溝蓋 【1-1号U型側溝】	蓋種類:C1-B300	枚	182				単　21号
側溝蓋 【1-2号U型側溝】	蓋種類:C2-B300	枚	24				単　22号
側溝蓋 【2-1号U型側溝】	蓋種類:C1-B400	枚	53				単　23号
側溝蓋 【2-2号U型側溝】	蓋種類:C1-B400	枚	95				単　24号
側溝蓋 【2-4号U型側溝】	蓋種類:C2-B400	枚	20				単　25号
側溝蓋 【2号横断側溝】	蓋種類:T-25,B400	枚	3				単　26号
排水工		式	1				

設計内訳書（本01）

工事名	Ｒ７吉土　徳島吉野線　阿波・吉野西条　自歩道工事（担い手確保型）	事業区分 工事区分	道路新設･改築 道路改良

工事区分・工種・種別・細別	規格	単位	数量	単価	金額	数量・金額増減	摘要
路面排水 【1号L型側溝】	ｺﾝｸﾘｰﾄ規格:18-8-25(高炉)	m	186				単　27号
縁石 【A1ﾀｲﾌﾟ】	B種,両面R	m	146				単　28号 【暫定単価】
縁石 【A2ﾀｲﾌﾟ】	B種,車両乗入	m	29				単　29号 【暫定単価】
縁石 【A3ﾀｲﾌﾟ】	B種,歩道切下	m	4				単　30号 【暫定単価】
縁石 【B1ﾀｲﾌﾟ】	B種,両面R	m	4				単　31号 【暫定単価】
縁石 【B2ﾀｲﾌﾟ】	B種,車両乗入	m	0.8				単　32号 【暫定単価】
構造物撤去工		式	1				
構造物取壊し工		式	1				
ｺﾝｸﾘｰﾄ構造物取壊し	構造物区分:無筋構造物,工法区分:機械施工	m3	43				単　33号
舗装版切断	舗装版種別:ｱｽﾌｧﾙﾄ舗装版,ｱｽﾌｧﾙﾄ舗装版厚:15cm以下	m	190				単　34号
舗装版破砕	舗装版種別:ｱｽﾌｧﾙﾄ舗装版,舗装版厚:5cm	m2	140				単　35号
運搬処理工		式	1				
殻運搬	殻種別:ｺﾝｸﾘｰﾄ殻(無筋)	m3	43				単　36号

設計内訳書（本01）

工事名	Ｒ７吉土　徳島吉野線　阿波・吉野西条　自歩道工事（担い手確保型）	事業区分 工事区分	道路新設･改築 道路改良

工事区分・工種・種別・細別	規格	単位	数量	単価	金額	数量・金額増減	摘要
殻運搬	殻種別:ｱｽﾌｧﾙﾄ殻	m3	7				単　37号
殻処分	殻種別:ｺﾝｸﾘｰﾄ殻(無筋)	m3	43				単　38号
殻処分	殻種別:ｱｽﾌｧﾙﾄ殻	m3	7				単　39号
殻処分	殻種別:建設汚泥	m3	0.2				単　40号
復旧工		式	1				
復旧工		式	1				
ｶｰﾌﾞﾐﾗｰ		箇所	1				単　41号
農水ﾊﾞﾙﾌﾞ		箇所	2				単　42号 【暫定単価】
仮設工		式	1				
交通管理工		式	1				
交通誘導警備員	A	人日	100				単　43号
交通誘導警備員	B	人日	100				単　44号
舗装		式	1				

設計内訳書（本01）

工事名	Ｒ７吉土　徳島吉野線　阿波・吉野西条　自歩道工事（担い手確保型）	事業区分 工事区分	道路新設･改築 舗装

工事区分・工種・種別・細別	規格	単位	数量	単価	金額	数量・金額増減	摘要
舗装工		式	1				
ｱｽﾌｧﾙﾄ舗装工 【県道路肩部】		式	1				
下層路盤(車道･路肩部)	路盤材種類:再生ｸﾗｯｼｬﾗﾝ RC-40,仕上り厚:200mm	m2	134				単　45号
上層路盤(車道･路肩部)	路盤材種類:再生粒度調整砕石 RM-30,仕上り厚:100mm	m2	134				単　46号
表層(車道･路肩部)	材料種類:再生密粒度ｱｽｺﾝ(13),舗装厚:50mm,平均幅員:1.4m未満(1層当り平均仕上り厚50mm以下)	m2	134				単　47号
ｱｽﾌｧﾙﾄ舗装工 【歩道一般部】		式	1				
下層路盤(歩道部)	路盤材種類:再生ｸﾗｯｼｬﾗﾝ RC-40,仕上り厚:100mm	m2	412				単　48号
表層(歩道部)	材料種類:再生密粒度ｱｽｺﾝ(13),舗装厚:40mm,平均幅員:1.4m以上	m2	412				単　49号
ｱｽﾌｧﾙﾄ舗装工 【歩道乗入部】		式	1				
下層路盤(歩道部)	路盤材種類:再生ｸﾗｯｼｬﾗﾝ RC-40,仕上り厚:100mm	m2	90				単　50号
表層(歩道部)	材料種類:再生密粒度ｱｽｺﾝ(13),舗装厚:50mm,平均幅員:1.4m以上	m2	90				単　51号
ｱｽﾌｧﾙﾄ舗装工 【取合復旧部】		式	1				
上層路盤(車道･路肩部)	路盤材種類:再生粒度調整砕石 RM-30,仕上り厚:100mm	m2	11				単　52号

設計内訳書（本01）

工事名	Ｒ７吉土　徳島吉野線　阿波・吉野西条　自歩道工事（担い手確保型）	事業区分 工事区分	道路新設･改築 舗装

工事区分・工種・種別・細別	規格	単位	数量	単価	金額	数量・金額増減	摘要
表層(車道･路肩部)	材料種類:再生密粒度ｱｽｺﾝ(13),舗装厚:50mm,平均幅員:1.4m未満(1層当り平均仕上り厚50mm以下)	m2	11				単　53号
直接工事費		式	1				
共通仮設		式	1				
共通仮設費（率計上）		式	1				
純工事費		式	1				
現場管理費		式	1				
工事原価		式	1				
一般管理費等		式	1				
工事価格		式	1				
消費税額及び地方消費税額		式	1				
工事費計		式	1				

１次単価表

単価使用年月	2025.04
歩掛適用年月	2025.04
労務調整係数	1.000-00000　0.0　0

単　1号	掘削	土質:土砂,施工方法:上記以外(小規模),施工数量:小規模(標準)	単位	m3	単位数量	1	単価	

名称・規格	条件	単位	数量	単価	金額	摘要
掘削	土砂,上記以外(小規模),小規模(標準)	m3	1			
合計						
単価						円／m3

１次単価表

単価使用年月	2025.04
歩掛適用年月	2025.04
労務調整係数	1.000-00000　0.0　0

単　2号	路床盛土 【歩道･流用土】	施工幅員:2.5m未満	単位	m3	単位数量	1	単価	

名称・規格	条件	単位	数量	単価	金額	摘要
路床盛土	2.5m未満	m3	1			
合計						
単価						円／m3

1次単価表

単価使用年月	2025.04
歩掛適用年月	2025.04
労務調整係数	1.000-00000 0.0 0

単 3号	路床盛土 【路床・購入土】	施工幅員:2.5m未満	単位	m3	単位数量	1	単価	

名称・規格	条件	単位	数量	単価	金額	摘要
路床盛土	2.5m未満	m3	1			
合計						
単価						円／m3

1次単価表

単価使用年月	2025.04
歩掛適用年月	2025.04
労務調整係数	1.000-00000 0.0 0

単 4号	土材料		単位	m3	単位数量	1	単価	

名称・規格	条件	単位	数量	単価	金額	摘要
土材料		m3	1			
合計						
単価						円／m3

1次単価表

単価使用年月	2025.04
歩掛適用年月	2025.04
労務調整係数	1.000-00000 0.0 0

単 5号	土砂等運搬	土質:土砂(岩塊・玉石混り土含む)	単位	m3	単位数量	1	単価	

名称・規格	条件	単位	数量	単価	金額	摘要
土砂等運搬	標準,ﾊﾞｯｸﾎｳ山積0.8m3(平積0.6m3),土砂(岩塊・玉石混り土含む),無し,49.5km以下	m3	1			
合計						
単価						円／m3

1次単価表

単価使用年月	2025.04
歩掛適用年月	2025.04
労務調整係数	1.000-00000 0.0 0

単 6号	残土等処分		単位	m3	単位数量	1	単価	

名称・規格	条件	単位	数量	単価	金額	摘要
残土等処分		m3	1			
合計						
単価						円／m3

１次単価表

単価使用年月	2025.04
歩掛適用年月	2025.04
労務調整係数	1.000-00000　0.0　0

単　7号	土留壁		単位	m3	単位数量	10	単価	

名称・規格	条件	単位	数量	単価	金額	摘要
ｺﾝｸﾘｰﾄ	小型構造物,人力打設,18-8-40(高炉),一般養生,無し,全ての費用	m3	10			
型枠	一般型枠,小型構造物	m2	51			
目地板	30m2未満,瀝青繊維質目地板t=10	m2	1			
基礎砕石	12.5cmを超え17.5cm以下,再生ｸﾗｯｼｬﾗｼ 40～0,全ての費用	m2	26			
合計						
単価						円／m3

１次単価表

単価使用年月	2025.04
歩掛適用年月	2025.04
労務調整係数	1.000-00000　0.0　0

単　8号	床掘り(掘削)	土質:土砂	単位	m3	単位数量	1	単価	

名称・規格	条件	単位	数量	単価	金額	摘要
掘削	土砂,上記以外(小規模),小規模(標準以外)	m3	1			
合計						
単価						円／m3

１次単価表

単価使用年月	2025.04
歩掛適用年月	2025.04
労務調整係数	1.000-00000　0.0　0

単　9号	路床盛土	施工幅員2.5m以下	単位	m3	単位数量	1	単価	

名称・規格	条件	単位	数量	単価	金額	摘要
路床盛土	2.5m未満	m3	1			
合計						
単価						円／m3

1次単価表

単価使用年月	2025.04
歩掛適用年月	2025.04
労務調整係数	1.000-00000　0.0　0

単　10号	埋戻し	土質区分:土砂,土質:土砂	単位	m3	単位数量	1	単価	

名称・規格	条件	単位	数量	単価	金額	摘要
埋戻し	上記以外(小規模),土砂,全ての費用	m3	1			
合計						
単価						円／m3

1次単価表

単価使用年月	2025.04
歩掛適用年月	2025.04
労務調整係数	1.000-00000　0.0　0

単　11号	土材料		単位	m3	単位数量	1	単価	

名称・規格	条件	単位	数量	単価	金額	摘要
土材料		m3	1			
合計						
単価						円／m3

1次単価表

単価使用年月	2025.04
歩掛適用年月	2025.04
労務調整係数	1.000-00000　0.0　0

単　12号	ﾋｭｰﾑ管(B形管) 【1号管渠】	管規格:外圧管2種	単位	m	単位数量	1	単価	

名称・規格	条件	単位	数量	単価	金額	摘要
ﾋｭｰﾑ管(B形管)	据付,200mm,90°巻き,有り,外圧管2種,18-8-25(20)(高炉),全ての費用	m	1			
合計						
単価						円／m

1次単価表

単価使用年月	2025.04
歩掛適用年月	2025.04
労務調整係数	1.000-00000　0.0　0

単　13号	現場打ち街渠桝 【1号街渠桝】	集水桝・街渠桝種類:現場打材,ｺﾝｸﾘｰﾄ規格:18-8-40(高炉),法面作業補正:無し	単位	箇所	単位数量	1	単価	

名称・規格	条件	単位	数量	単価	金額	摘要
現場打ち集水桝・街渠桝(本体)	18-8-40(高炉),0.24m3を超え0.26m3以下,人力打設,一般養生・特殊養生(練炭)	箇所	1			
合計						
単価						円／箇所

１次単価表

単価使用年月	2025.04
歩掛適用年月	2025.04
労務調整係数	1.000-00000　0.0　0

単　14号	現場打ち集水桝 【5号集水桝】	集水桝･街渠桝種類:現場打材,ｺﾝｸﾘｰﾄ規格:18-8-40(高炉),法面作業補正:無し	単位	箇所	単位数量	1	単価	

名称・規格	条件	単位	数量	単価	金額	摘要
現場打ち集水桝･街渠桝(本体)	18-8-40(高炉),0.28m3を超え0.30m3以下,人力打設,一般養生･特殊養生(練炭)	箇所	1			
合計						
単価						円／箇所

１次単価表

単価使用年月	2025.04
歩掛適用年月	2025.04
労務調整係数	1.000-00000　0.0　0

単　15号	現場打水路 【1-1号U型側溝】	内幅:300,内高:H≦700,標準部,ｺﾝｸﾘｰﾄ規格:18-8-25(高炉)	単位	m	単位数量	91	単価	

名称・規格	条件	単位	数量	単価	金額	摘要
ｺﾝｸﾘｰﾄ	小型構造物,人力打設,18-8-25(高炉),一般養生,無し,全ての費用	m3	18			
型枠	一般型枠,小型構造物	m2	200			
目地板	30m2未満,瀝青繊維質目地板t=10	m2	2			
基礎砕石	12.5cmを超え17.5cm以下,再生ｸﾗｯｼｬﾗﾝ 40～0,全ての費用	m2	64			
基面整正		m2	64			
合計						
単価						円／m

１次単価表

単価使用年月	2025.04
歩掛適用年月	2025.04
労務調整係数	1.000-00000　0.0　0

単　16号	現場打水路 【1-2号U型側溝】	内幅:300,内高:H≦700,乗入部,ｺﾝｸﾘｰﾄ規格:18-8-25(高炉)	単位	m	単位数量	12	単価	

名称・規格	条件	単位	数量	単価	金額	摘要
ｺﾝｸﾘｰﾄ	小型構造物,人力打設,18-8-25(高炉),一般養生,無し,全ての費用	m3	2			
型枠	一般型枠,小型構造物	m2	26			
目地板	30m2未満,瀝青繊維質目地板t=10	m2	0.2			
基礎砕石	12.5cmを超え17.5cm以下,再生ｸﾗｯｼｬﾗﾝ 40～0,全ての費用	m2	8			
基面整正		m2	8			
合計						
単価						円／m

１次単価表

単価使用年月	2025.04
歩掛適用年月	2025.04
労務調整係数	1.000-00000　0.0　0

単　17号	現場打水路 【2-1号U型側溝】	内幅:400,内高:H≦500,標準部,ｺﾝｸﾘｰﾄ規格:18-8-25(高炉)	単位	m	単位数量	27	単価	

名称・規格	条件	単位	数量	単価	金額	摘要
ｺﾝｸﾘｰﾄ	小型構造物,人力打設,18-8-25(高炉),一般養生,無し,全ての費用	m3	6			
型枠	一般型枠,小型構造物	m2	67			
目地板	30m2未満,瀝青繊維質目地板t=10	m2	0.6			
基礎砕石	12.5cmを超え17.5cm以下,再生ｸﾗｯｼｬﾗﾝ 40～0,全ての費用	m2	21			
基面整正		m2	21			
合計						
単価						円／m

１次単価表

単価使用年月	2025.04
歩掛適用年月	2025.04
労務調整係数	1.000-00000　0.0　0

単　18号	現場打水路 【2-2号U型側溝】	内幅:400,内高:H＞500,標準部,ｺﾝｸﾘｰﾄ規格:18-8-25(高炉)	単位	m	単位数量	47	単価	

名称・規格	条件	単位	数量	単価	金額	摘要
ｺﾝｸﾘｰﾄ	小型構造物,人力打設,18-8-25(高炉),一般養生,無し,全ての費用	m3	12			
型枠	一般型枠,小型構造物	m2	112			
目地板	30m2未満,瀝青繊維質目地板t=10	m2	1			
基礎砕石	12.5cmを超え17.5cm以下,再生ｸﾗｯｼｬﾗﾝ 40～0,全ての費用	m2	38			
鉄筋ｺﾝｸﾘｰﾄ用棒鋼 SD345 D13		t	0.75			
基面整正		m2	38			
合計						
単価						円／m

１次単価表

単価使用年月	2025.04
歩掛適用年月	2025.04
労務調整係数	1.000-00000　0.0　0

単　19号	現場打水路 【2-4号U型側溝】	内幅:400,内高:H＞500,乗入部,ｺﾝｸﾘｰﾄ規格:18-8-25(高炉)	単位	m	単位数量	10	単価	

名称・規格	条件	単位	数量	単価	金額	摘要
ｺﾝｸﾘｰﾄ	小型構造物,人力打設,18-8-25(高炉),一般養生,無し,全ての費用	m3	2			
型枠	一般型枠,小型構造物	m2	24			
目地板	30m2未満,瀝青繊維質目地板t=10	m2	0.2			
基礎砕石	12.5cmを超え17.5cm以下,再生ｸﾗｯｼｬﾗﾝ 40～0,全ての費用	m2	8			
鉄筋ｺﾝｸﾘｰﾄ用棒鋼 SD345 D13		t	0.16			
基面整正		m2	8			
合計						
単価						円／m

1次単価表

単価使用年月	2025.04
歩掛適用年月	2025.04
労務調整係数	1.000-00000　0.0　0

単　20号	現場打水路 【2号横断側溝】	内幅:400,内高:H＞500,ｺﾝｸﾘｰﾄ規格:18-8-25(高炉)	単位	m	単位数量	3	単価	

名称・規格	条件	単位	数量	単価	金額	摘要
ｺﾝｸﾘｰﾄ	小型構造物,人力打設,18-8-25(高炉),一般養生,無し,全ての費用	m3	0.7			
型枠	一般型枠,小型構造物	m2	7			
目地板	30m2未満,瀝青繊維質目地板t=10	m2	0.1			
基礎砕石	12.5cmを超え17.5cm以下,再生ｸﾗｯｼｬﾗｼ 40～0,全ての費用	m2	2			
鉄筋ｺﾝｸﾘｰﾄ用棒鋼 SD345 D13		t	0.05			
基面整正		m2	2			
合計						
単価						円／m

1次単価表

単価使用年月	2025.04
歩掛適用年月	2025.04
労務調整係数	1.000-00000　0.0　0

単　21号	側溝蓋 【1-1号U型側溝】	蓋種類:C1-B300	単位	枚	単位数量	1	単価	

名称・規格	条件	単位	数量	単価	金額	摘要
材料費(枚)		枚	1			単　54号
合計						
単価						円／枚

1次単価表

単価使用年月	2025.04
歩掛適用年月	2025.04
労務調整係数	1.000-00000　0.0　0

単　22号	側溝蓋 【1-2号U型側溝】	蓋種類:C2-B300	単位	枚	単位数量	1	単価	

名称・規格	条件	単位	数量	単価	金額	摘要
材料費(枚)		枚	1			単　55号
合計						
単価						円／枚

１次単価表

単価使用年月	2025.04
歩掛適用年月	2025.04
労務調整係数	1.000-00000　0.0　0

単　23号	側溝蓋 【2-1号U型側溝】	蓋種類:C1-B400	単位	枚	単位数量	1	単価	

名称・規格	条件	単位	数量	単価	金額	摘要
材料費(枚)		枚	1			単　56号
合計						
単価						円／枚

１次単価表

単価使用年月	2025.04
歩掛適用年月	2025.04
労務調整係数	1.000-00000　0.0　0

単　24号	側溝蓋 【2-2号U型側溝】	蓋種類:C1-B400	単位	枚	単位数量	1	単価	

名称・規格	条件	単位	数量	単価	金額	摘要
材料費(枚)		枚	1			単　56号
合計						
単価						円／枚

１次単価表

単価使用年月	2025.04
歩掛適用年月	2025.04
労務調整係数	1.000-00000　0.0　0

単　25号	側溝蓋 【2-4号U型側溝】	蓋種類:C2-B400	単位	枚	単位数量	1	単価	

名称・規格	条件	単位	数量	単価	金額	摘要
材料費(枚)		枚	1			単　57号
合計						
単価						円／枚

１次単価表

単価使用年月	2025.04
歩掛適用年月	2025.04
労務調整係数	1.000-00000　0.0　0

単　26号	側溝蓋 【2号横断側溝】	蓋種類:T-25,B400	単位	枚	単位数量	1	単価	

名称・規格	条件	単位	数量	単価	金額	摘要
材料費(枚)		枚	1			単　58号
合計						
単価						円／枚

１次単価表

単価使用年月	2025.04
歩掛適用年月	2025.04
労務調整係数	1.000-00000　0.0　0

単　27号	路面排水 【1号L型側溝】	ｺﾝｸﾘｰﾄ規格:18-8-25(高炉)	単位	m	単位数量	186	単価	

名称・規格	条件	単位	数量	単価	金額	摘要
ｺﾝｸﾘｰﾄ	小型構造物,人力打設,18-8-25(高炉),一般養生,無し,全ての費用	m3	16			
型枠	一般型枠,小型構造物	m2	50			
目地板	30m2未満,瀝青繊維質目地板t=10	m2	1			
基礎砕石	12.5cmを超え17.5cm以下,再生ｸﾗｯｼｬﾗｼ 40～0,全ての費用	m2	153			
基面整正		m2	153			
合計						
単価						円／m

１次単価表

単価使用年月	2025.04
歩掛適用年月	2025.04
労務調整係数	1.000-00000　0.0　0

単　28号	縁石 【A1ﾀｲﾌﾟ】	B種,両面R	単位	m	単位数量	1	単価	

名称・規格	条件	単位	数量	単価	金額	摘要
歩車道境界ﾌﾞﾛｯｸ	設置,各種(600mm以下､50kg未満),1.67個/m,無し,無し	m	1			
合計						
単価						円／m

１次単価表

単価使用年月	2025.04
歩掛適用年月	2025.04
労務調整係数	1.000-00000　0.0　0

単　29号	縁石 【A2ﾀｲﾌﾟ】	B種,車両乗入	単位	m	単位数量	1	単価	

名称・規格	条件	単位	数量	単価	金額	摘要
歩車道境界ﾌﾞﾛｯｸ	設置,各種(600mm以下､50kg未満),1.67個/m,無し,無し	m	1			
合計						
単価						円／m

1次単価表

単価使用年月	2025.04
歩掛適用年月	2025.04
労務調整係数	1.000-00000　0.0　0

単　30号	縁石 【A3ﾀｲﾌﾟ】	B種,歩道切下	単位	m	単位数量	1	単価	

名称・規格	条件	単位	数量	単価	金額	摘要
歩車道境界ﾌﾞﾛｯｸ	設置,各種(600mm以下､50kg未満),1.67個/m,無し,無し	m	1			
合計						
単価						円／m

1次単価表

単価使用年月	2025.04
歩掛適用年月	2025.04
労務調整係数	1.000-00000　0.0　0

単　31号	縁石 【B1ﾀｲﾌﾟ】	B種,両面R	単位	m	単位数量	1	単価	

名称・規格	条件	単位	数量	単価	金額	摘要
歩車道境界ﾌﾞﾛｯｸ	設置,各種(600mm以下､50kg未満),1.67個/m,砕石(各種),無し	m	1			
合計						
単価						円／m

1次単価表

単価使用年月	2025.04
歩掛適用年月	2025.04
労務調整係数	1.000-00000　0.0　0

単　32号	縁石 【B2ﾀｲﾌﾟ】	B種,車両乗入	単位	m	単位数量	1	単価	

名称・規格	条件	単位	数量	単価	金額	摘要
歩車道境界ﾌﾞﾛｯｸ	設置,各種(600mm以下､50kg未満),1.67個/m,砕石(各種),無し	m	1			
合計						
単価						円／m

1次単価表

単価使用年月	2025.04
歩掛適用年月	2025.04
労務調整係数	1.000-00000　0.0　0

単　33号	ｺﾝｸﾘｰﾄ構造物取壊し	構造物区分:無筋構造物,工法区分:機械施工	単位	m3	単位数量	1	単価	

名称・規格	条件	単位	数量	単価	金額	摘要
構造物とりこわし	無筋構造物,機械施工,無し,無し,必要	m3	1			単　59号
合計						
単価						円／m3

1次単価表

単価使用年月	2025.04
歩掛適用年月	2025.04
労務調整係数	1.000-00000　0.0　0

単　34号	舗装版切断	舗装版種別:ｱｽﾌｧﾙﾄ舗装版,ｱｽﾌｧﾙﾄ舗装版厚:15cm以下	単位	m	単位数量	1	単価	

名称・規格	条件	単位	数量	単価	金額	摘要
舗装版切断	ｱｽﾌｧﾙﾄ舗装版,15cm以下,全ての費用	m	1			
合計						
単価						円／m

1次単価表

単価使用年月	2025.04
歩掛適用年月	2025.04
労務調整係数	1.000-00000　0.0　0

単　35号	舗装版破砕	舗装版種別:ｱｽﾌｧﾙﾄ舗装版,舗装版厚:5cm	単位	m2	単位数量	1	単価	

名称・規格	条件	単位	数量	単価	金額	摘要
舗装版破砕	ｱｽﾌｧﾙﾄ舗装版,無し,必要,15cm以下,有り,全ての費用	m2	1			
合計						
単価						円／m2

1次単価表

単価使用年月	2025.04
歩掛適用年月	2025.04
労務調整係数	1.000-00000　0.0　0

単　36号	殻運搬	殻種別:ｺﾝｸﾘｰﾄ殻(無筋)	単位	m3	単位数量	1	単価	

名称・規格	条件	単位	数量	単価	金額	摘要
殻運搬	ｺﾝｸﾘｰﾄ(無筋)構造物とりこわし,機械積込,無し,5.7km以下,全ての費用	m3	1			
合計						
単価						円／m3

1次単価表

単価使用年月	2025.04
歩掛適用年月	2025.04
労務調整係数	1.000-00000　0.0　0

単　37号	殻運搬	殻種別:ｱｽﾌｧﾙﾄ殻	単位	m3	単位数量	1	単価	

名称・規格	条件	単位	数量	単価	金額	摘要
殻運搬	舗装版破砕,機械(対策不要厚15cm超)又は必要,無し,6.0km以下,全ての費用	m3	1			
合計						
単価						円／m3

1次単価表

単価使用年月	2025.04
歩掛適用年月	2025.04
労務調整係数	1.000-00000　0.0　0

単　38号	殻処分	殻種別:ｺﾝｸﾘｰﾄ殻(無筋)	単位	m3	単位数量	1	単価	

名称・規格	条件	単位	数量	単価	金額	摘要
処分費(m3)		m3	1			単　60号
合計						
単価						円／m3

1次単価表

単価使用年月	2025.04
歩掛適用年月	2025.04
労務調整係数	1.000-00000　0.0　0

単　39号	殻処分	殻種別:ｱｽﾌｧﾙﾄ殻	単位	m3	単位数量	1	単価	

名称・規格	条件	単位	数量	単価	金額	摘要
処分費(m3)		m3	1			単　61号
合計						
単価						円／m3

1次単価表

単価使用年月	2025.04
歩掛適用年月	2025.04
労務調整係数	1.000-00000　0.0　0

単　40号	殻処分	殻種別:建設汚泥	単位	m3	単位数量	1	単価	

名称・規格	条件	単位	数量	単価	金額	摘要
処分費 建設汚泥		m3	1			
合計						
単価						円／m3

１次単価表

単価使用年月	2025.04
歩掛適用年月	2025.04
労務調整係数	1.000-00000　0.0　0

単　41号	ｶｰﾌﾞﾐﾗｰ		単位	箇所	単位数量	1	単価	

名称・規格	条件	単位	数量	単価	金額	摘要
床掘り	土砂,上記以外(小規模),全ての費用	m3	2			
埋戻し	上記以外(小規模),土砂,全ての費用	m3	2			
ｺﾝｸﾘｰﾄ	小型構造物,人力打設,18-8-40(高炉),一般養生,無し,全ての費用	m3	0.2			
型枠	一般型枠,小型構造物	m2	2			
基礎砕石	7.5cmを超え12.5cm以下,再生ｸﾗｯｼｬﾗﾝ 40～0,全ての費用	m2	0.5			
基面整正		m2	0.5			
合計						
単価						円／箇所

１次単価表

単価使用年月	2025.04
歩掛適用年月	2025.04
労務調整係数	1.000-00000　0.0　0

単　42号	農水ﾊﾞﾙﾌﾞ		単位	箇所	単位数量	1	単価	

名称・規格	条件	単位	数量	単価	金額	摘要
材料費(個)		個	1			単　62号
合計						
単価						円／箇所

１次単価表

単価使用年月	2025.04
歩掛適用年月	2025.04
労務調整係数	1.000-00000　0.0　0

単　43号	交通誘導警備員	A	単位	人日	単位数量	1	単価	

名称・規格	条件	単位	数量	単価	金額	摘要
交通誘導警備員A		人日	1			単　63号
合計						
単価						円／人日

1次単価表

単価使用年月	2025.04
歩掛適用年月	2025.04
労務調整係数	1.000-00000 0.0 0

単 44号	交通誘導警備員	B	単位	人日	単位数量	1	単価	

名称・規格	条件	単位	数量	単価	金額	摘要
交通誘導警備員B		人日	1			単 64号
合計						
単価						円／人日

1次単価表

単価使用年月	2025.04
歩掛適用年月	2025.04
労務調整係数	1.000-00000 0.0 0

単 45号	下層路盤(車道・路肩部)	路盤材種類:再生ｸﾗｯｼｬﾗﾝ RC-40,仕上り厚:200mm	単位	m2	単位数量	1	単価	

名称・規格	条件	単位	数量	単価	金額	摘要
下層路盤(車道・路肩部)	200mm,1層施工,再生ｸﾗｯｼｬﾗﾝ RC-40,全ての費用	m2	1			
合計						
単価						円／m2

1次単価表

単価使用年月	2025.04
歩掛適用年月	2025.04
労務調整係数	1.000-00000 0.0 0

単 46号	上層路盤(車道・路肩部)	路盤材種類:再生粒度調整砕石 RM-30,仕上り厚:100mm	単位	m2	単位数量	1	単価	

名称・規格	条件	単位	数量	単価	金額	摘要
上層路盤(車道・路肩部)	再生粒度調整砕石 RM-30,100mm,1層施工,全ての費用	m2	1			
合計						
単価						円／m2

1次単価表

単価使用年月	2025.04
歩掛適用年月	2025.04
労務調整係数	1.000-00000 0.0 0

単 47号	表層(車道・路肩部)	材料種類:再生密粒度ｱｽｺﾝ(13),舗装厚:50mm,平均幅員:1.4m未満(1層当り平均仕上り厚50mm以下)	単位	m2	単位数量	1	単価	

名称・規格	条件	単位	数量	単価	金額	摘要
表層(車道・路肩部)	1.4m未満(仕上厚50mm以下),50mm,再生密粒度ｱｽｺﾝ(13),ﾌﾟﾗｲﾑｺｰﾄ PK-3,全ての費用	m2	1			
合計						
単価						円／m2

1次単価表

単価使用年月	2025.04
歩掛適用年月	2025.04
労務調整係数	1.000-00000 0.0 0

単 48号	下層路盤(歩道部)	路盤材種類:再生ｸﾗｯｼｬﾗﾝ RC-40,仕上り厚:100mm	単位	m2	単位数量	1	単価	

名称・規格	条件	単位	数量	単価	金額	摘要
下層路盤(歩道部)	100mm,1層施工,再生ｸﾗｯｼｬﾗﾝ RC-40,全ての費用	m2	1			
合計						
単価						円／m2

1次単価表

単価使用年月	2025.04
歩掛適用年月	2025.04
労務調整係数	1.000-00000 0.0 0

単 49号	表層(歩道部)	材料種類:再生密粒度ｱｽｺﾝ(13),舗装厚:40mm,平均幅員:1.4m以上	単位	m2	単位数量	1	単価	

名称・規格	条件	単位	数量	単価	金額	摘要
表層(歩道部)	1.4m以上,40mm,再生密粒度ｱｽｺﾝ(13),ﾌﾟﾗｲﾑｺｰﾄ PK-3,全ての費用	m2	1			
合計						
単価						円／m2

1次単価表

単価使用年月	2025.04
歩掛適用年月	2025.04
労務調整係数	1.000-00000 0.0 0

単 50号	下層路盤(歩道部)	路盤材種類:再生ｸﾗｯｼｬﾗﾝ RC-40,仕上り厚:100mm	単位	m2	単位数量	1	単価	

名称・規格	条件	単位	数量	単価	金額	摘要
下層路盤(歩道部)	100mm,1層施工,再生ｸﾗｯｼｬﾗﾝ RC-40,全ての費用	m2	1			
合計						
単価						円／m2

1次単価表

単価使用年月	2025.04
歩掛適用年月	2025.04
労務調整係数	1.000-00000 0.0 0

単 51号	表層(歩道部)	材料種類:再生密粒度ｱｽｺﾝ(13),舗装厚:50mm,平均幅員:1.4m以上	単位	m2	単位数量	1	単価	

名称・規格	条件	単位	数量	単価	金額	摘要
表層(歩道部)	1.4m以上,50mm,再生密粒度ｱｽｺﾝ(13),ﾌﾟﾗｲﾑｺｰﾄ PK-3,全ての費用	m2	1			
合計						
単価						円／m2

１次単価表

単価使用年月	2025.04
歩掛適用年月	2025.04
労務調整係数	1.000-00000　0.0　0

単　52号	上層路盤(車道･路肩部)	路盤材種類:再生粒度調整砕石 RM-30,仕上り厚:100mm	単位	m2	単位数量	1	単価	

名称・規格	条件	単位	数量	単価	金額	摘要
上層路盤(車道･路肩部)	再生粒度調整砕石 RM-30,100mm,1層施工,全ての費用	m2	1			
合計						
単価						円／m2

１次単価表

単価使用年月	2025.04
歩掛適用年月	2025.04
労務調整係数	1.000-00000　0.0　0

単　53号	表層(車道･路肩部)	材料種類:再生密粒度ｱｽｺﾝ(13),舗装厚:50mm,平均幅員:1.4m未満(1層当り平均仕上り厚50mm以下)	単位	m2	単位数量	1	単価	

名称・規格	条件	単位	数量	単価	金額	摘要
表層(車道･路肩部)	1.4m未満(仕上厚50mm以下),50mm,再生密粒度ｱｽｺﾝ(13),ﾌﾟﾗｲﾑｺｰﾄ PK-3,全ての費用	m2	1			
合計						
単価						円／m2

２次単価表

単価使用年月	2025.04
歩掛適用年月	2025.04
労務調整係数	1.000-00000　0.0　0

単　54号	材料費(枚)		単位	枚	単位数量	1	単価	

名称・規格	条件	単位	数量	単価	金額	摘要
材料費 側溝蓋(C1-B300)		枚	1			
合計						
単価						円／枚

２次単価表

単価使用年月	2025.04
歩掛適用年月	2025.04
労務調整係数	1.000-00000　0.0　0

単　55号	材料費(枚)		単位	枚	単位数量	1	単価	

名称・規格	条件	単位	数量	単価	金額	摘要
材料費 側溝蓋(C2-B300)		枚	1			
合計						
単価						円／枚

２次単価表

単価使用年月	2025.04
歩掛適用年月	2025.04
労務調整係数	1.000-00000　0.0　0

単　56号	材料費(枚)		単位	枚	単位数量	1	単価	
名称・規格		条件	単位	数量	単価	金額	摘要	
材料費 側溝蓋(C1-B400)			枚	1				
合計								
単価							円／枚	

２次単価表

単価使用年月	2025.04
歩掛適用年月	2025.04
労務調整係数	1.000-00000　0.0　0

単　57号	材料費(枚)		単位	枚	単位数量	1	単価	
名称・規格		条件	単位	数量	単価	金額	摘要	
材料費 側溝蓋(C2-B400)			枚	1				
合計								
単価							円／枚	

２次単価表

単価使用年月	2025.04
歩掛適用年月	2025.04
労務調整係数	1.000-00000　0.0　0

単　58号	材料費(枚)		単位	枚	単位数量	1	単価	
名称・規格		条件	単位	数量	単価	金額	摘要	
材料費 鋼製蓋(T-25,B400)			枚	1				
合計								
単価							円／枚	

２次単価表

単価使用年月	2025.04
歩掛適用年月	2025.04
労務調整係数	1.000-00000　0.0　0

単　59号	構造物とりこわし	無筋構造物,機械施工,無し,無し,必要	単位	m3	単位数量	1	単価	
名称・規格		条件	単位	数量	単価	金額	摘要	
無筋構造物 昼間 機械施工 制約無			m3	1				
諸雑費(まるめ)			式	1				
合計								
単価							円／m3	

２次単価表

単価使用年月	2025.04
歩掛適用年月	2025.04
労務調整係数	1.000-00000　0.0　0

単　60号	処分費(m3)		単位	m3	単位数量	100	単価	
名称・規格		条件	単位	数量	単価	金額	摘要	
処分費 ｺﾝｸﾘｰﾄ殻(無筋)			m3	100				
合計								
単価							円／m3	

２次単価表

単価使用年月	2025.04
歩掛適用年月	2025.04
労務調整係数	1.000-00000　0.0　0

単　61号	処分費(m3)		単位	m3	単位数量	100	単価	
名称・規格		条件	単位	数量	単価	金額	摘要	
処分費 ｱｽﾌｧﾙﾄ殻			m3	100				
合計								
単価							円／m3	

２次単価表

単価使用年月	2025.04
歩掛適用年月	2025.04
労務調整係数	1.000-00000　0.0　0

単　62号	材料費(個)		単位	個	単位数量	1	単価	
名称・規格		条件	単位	数量	単価	金額	摘要	
材料費 農水ﾊﾞﾙﾌﾞ			個	1				
合計								
単価							円／個	

２次単価表

単価使用年月	2025.04
歩掛適用年月	2025.04
労務調整係数	1.000-00000　0.0　0

単　63号	交通誘導警備員A		単位	人日	単位数量	1	単価	
名称・規格		条件	単位	数量	単価	金額	摘要	
交通誘導警備員A			人	1				
諸雑費(まるめ)			式	1				
合計								
単価							円／人日	

２次単価表

単価使用年月	2025.04
歩掛適用年月	2025.04
労務調整係数	1.000-00000　0.0　0

単　64号	交通誘導警備員B		単位	人日	単位数量	1	単価	

名称・規格	条件	単位	数量	単価	金額	摘要
交通誘導警備員B		人	1			
諸雑費(まるめ)		式	1			
合計						
単価						円／人日

機労材集計リスト（機械）

工事名	Ｒ７吉土　徳島吉野線　阿波・吉野西条　自歩道工事（担い手確保型）					
単価コード	名　称	規　格	単位	数量	金額	摘要
L001010007	ﾊﾞｯｸﾎｳ(ｸﾛｰﾗ)[標準]	山積0.8m3(平積0.6m3)	日	2.488	25,381	
L001010012	ﾊﾞｯｸﾎｳ(ｸﾛｰﾗ)後方超小旋回型	山積0.45m3(平積0.35m3)	日	1.258	9,046	
L001010013	ﾊﾞｯｸﾎｳ(ｸﾛｰﾗ)後方超小旋回ｸﾚｰﾝ	山積0.45m3(平積0.35m3)吊2.9t	日	1.191	9,435	
L001011002	小型ﾊﾞｯｸﾎｳ(ｸﾛｰﾗ)[標準]	山積0.11m3(平積0.08m3)	日	3.363	12,941	
L001060003	ﾀｲﾔﾛｰﾗ[普通型]	運転質量8～20t	日	0.359	1,852	
L001070002	振動ﾛｰﾗ(舗装用)[ﾊﾝﾄﾞｶﾞｲﾄﾞ式]	運転質量0.8～1.1t	日	3.638	7,237	
L001070011	振動ﾛｰﾗ(舗装用)[搭乗･ｺﾝﾊﾞｲﾝﾄﾞ式]	運転質量3～4t	日	3.629	15,742	
M000201034	小型ﾊﾞｯｸﾎｳ(ｸﾛｰﾗ)[標準]	排出ｶﾞｽ対策型(第2次基準) 山積0.13m3	供用日	23.68	143,966	
M000202015	ﾊﾞｯｸﾎｳ(ｸﾛｰﾗ)[標準]	排ｶﾞｽ型(第2次) 山積0.28m3	供用日	3.906	29,365	
M000202096	ﾊﾞｯｸﾎｳ(ｸﾛｰﾗ)[後方超小旋回型]	排ｶﾞｽ型(第2次) 山積0.28m3	供用日	3.198	27,057	
M000301005	ﾀﾞﾝﾌﾟﾄﾗｯｸ[ｵﾝﾛｰﾄﾞ･ﾃﾞｨｰｾﾞﾙ]	10t積級	供用日	15.164	316,119	
M000701015	ﾓｰﾀｸﾞﾚｰﾀﾞ[土工用･排ｶﾞｽ対策型(第2次)]	ﾌﾞﾚｰﾄﾞ幅3.1m	供用日	0.351	6,177	
M000801009	ﾛｰﾄﾞﾛｰﾗ[ﾏｶﾀﾞﾑ･排ｶﾞｽ対策型(第2次)]	運転質量10t 締固め幅2.1m	供用日	0.365	5,005	
M000804001	振動ﾛｰﾗ(舗装用)[ﾊﾝﾄﾞｶﾞｲﾄﾞ式]	運転質量0.5～0.6t	供用日	0.714	1,020	
M000806001	ﾗﾝﾏ	質量60～80kg	供用日	3.531	1,888	
M000807001	振動ｺﾝﾊﾟｸﾀ[前進型]	機械質量40～60kg	供用日	1.554	552	
M000907002	ｺﾝｸﾘｰﾄ圧砕装置(大割機)	開口幅735～850mm破砕力550～980kN	供用日	1.013	18,130	

機労材集計リスト（機械）

工事名	Ｒ７吉土　徳島吉野線　阿波・吉野西条　自歩道工事（担い手確保型）					
単価コード	名　称	規　格	単位	数量	金額	摘要
M001003018	ASﾌｨﾆｯｼｬ[ｸﾛｰﾗ型]	舗装幅1.4～3.0m	供用日	0.939	14,271	
M001161013	ｺﾝｸﾘｰﾄｶｯﾀ[ﾊﾞｷｭｰﾑ式(超低騒音型)]	湿式 切削深20cm級 ﾌﾞﾚｰﾄﾞ径φ56cm	供用日	1.048	13,626	
	合計額				658,810	

見積単価一覧表

工事名	R7吉土　徳島吉野線　阿波・吉野西条　自歩道工事（担い手確保型）			
名称	規格	単位	単価	備考
鋼製蓋	T-25,B400	枚	30,900	
鋼製蓋	T-25,桝穴500*300	枚	16,100	
鋼製蓋	T-2,桝穴500□,ﾎﾞﾙﾄ固定細目	枚	14,000	
歩車道境界ﾌﾞﾛｯｸ	B種,両面R	個	2,140	【暫定単価】
歩車道境界ﾌﾞﾛｯｸ	B種,車両乗入	個	2,140	【暫定単価】
歩車道境界ﾌﾞﾛｯｸ	B種,歩道切下	個	2,140	【暫定単価】
農水ﾊﾞﾙﾌﾞ		個	41,700	【暫定単価】
処分費	ｺﾝｸﾘｰﾄ殻(無筋)	m3	1,100	L=4.6km
処分費	ｱｽﾌｧﾙﾄ殻	m3	1,800	L=4.6km
処分費	建設汚泥	m3	12,100	
処分費	建設発生土	m3	900	L=33.7km
※以下は，週休２日補正として計上している金額の合計額を参考値として示したものです。				
直接工事費分	通期の週休２日経費補正	式	263,958	
共通仮設費分	通期の週休２日経費補正	式	0	

1.　数 量 総 括 表

数　量　総　括　表

工　種	種　別	細　別	規　格	単位	数　量	摘　要
道路土工						
	掘 削 工	土 砂 掘 削	土　砂	m^3	91	
	歩道盛土工	流用土(B＜2.5)	土　砂	m^3	91	
	路床盛土工	購入土(B＜2.5)	土　砂	m^3	16	
	作業残土処理工(全体)	残土処理	土　砂	m^3	175	土工集計表参照

数　量　総　括　表

工　種	種　別	細　別	規　格	単位	数　量	摘　要
小型水路工+取合工						
	作業土工					
		床掘り	土　砂	m^3	267	
		路床盛土工	購入土(B＜2.5)	m^3	2	
		埋戻し(W1＜1.0)	土　砂	m^3	76	

数　量　総　括　表

工　種	種　別	細　別	規　格	単位	数　量	摘　要
擁 壁 工						
	現場打擁壁工					
	土留壁		H=0.5～0.8m	m	68.32	
		(1.0式当り数量)				
		コンクリート	σck≧18N/mm2	m^3	9.66	
		型枠	一般型枠 小型構造物	m^2	51.4	
		目地材	瀝青繊維質，t=10㎜	m^2	1.0	
		基礎砕石	RC-40,t=15cm	m^2	26.1	

数　量　総　括　表

工　種	種　別	細　別	規　格	単位	数　量	摘　要
小型水路工						
	現場打水路工					
	1-1号U型側溝		B300	m	91.17	
		(1.0式当り数量)				
		コンクリート	σck≧18N/mm^2	m^3	17.81	
		型　枠	小型構造物	m^2	200.00	
		基礎砕石	RC-40,t=150	m^2	63.82	
		目 地 材	瀝青繊維質t=10mm	m^2	1.8	
		基 面 整 正	土砂	m^2	64	
		蓋　版	C1-B300	枚	182	
	1-2号U型側溝		B 300	m	12.00	
		(1.0式当り数量)				
		コンクリート	σck≧18N/mm^2	m^3	2.34	
		型　枠	小型構造物	m^2	26.40	
		基礎砕石	RC-40,t=150	m^2	8.40	
		目 地 材	瀝青繊維質t=10mm	m^2	0.2	
		基 面 整 正	土砂	m^2	8	
		蓋　版	C2-B300	枚	24	

数　量　総　括　表

工　種	種　別	細　別	規　格	単位	数　量	摘　要
小型水路工						
	2-1号U型側溝		B 400	m	26.74	
		(1.0式当り数量)				
		コンクリート	σck≧18N/mm^2	m^3	6.23	
		型　枠	小型構造物	m^2	66.90	
		基礎砕石	RC-40,t=150	m^2	21.39	
		目 地 材	瀝青繊維質t=10mm	m^2	0.6	
		基 面 整 正	土砂	m^2	21	
		蓋　版	C1-B400	枚	53	
	2-2号U型側溝		B 400	m	47.46	
		(1.0式当り数量)				
		コンクリート	σck≧18N/mm^2	m^3	11.66	
		型　枠	小型構造物	m^2	112.30	
		基礎砕石	RC-40,t=150	m^2	37.97	
		目 地 材	瀝青繊維質t=10mm	m^2	1.2	
		鉄　筋	D13, SD345	kg	750	
		基 面 整 正	土砂	m^2	38	
		蓋　版	C1-B400	枚	95	

数　量　総　括　表

工　種	種　別	細　別	規　格	単位	数　量	摘　要
小型水路工						
	2-4号U型側溝		B 400	m	10.00	
		(1.0式当り数量)				
		コンクリート	σck≧18N/mm^2	m^3	2.42	
		型　枠	小型構造物	m^2	23.50	
		基礎砕石	RC-40,t=150	m^2	8.00	
		目 地 材	瀝青繊維質t=10mm	m^2	0.2	
		鉄　筋	D13, SD345	kg	158	
		基 面 整 正	土砂	m^2	8	
		蓋　版	C2-B400	枚	20	

数　量　総　括　表

工　種	種　別	細　別	規　格	単位	数　量	摘　要
小型水路工						
	2号横断側溝		B 400	m	3.00	
		(1.0式当り数量)				
		コンクリート	σck≧18N/mm^2	m^3	0.74	
		型　枠	小型構造物	m^2	6.90	
		基礎砕石	RC-40,t=150	m^2	2.40	
		目 地 材	瀝青繊維質t=10mm	m^2	0.1	
		鉄　筋	D13, SD345	kg	47.4	
		基 面 整 正	土砂	m^2	2	
		蓋　版	鋼製蓋T-25溝幅400用	枚	3	

数　量　総　括　表

工　種	種　別	細　別	規　格	単位	数　量	摘　要
路面排水工						
	側 溝 工					
	1号L型側溝		B=500	m	185.60	
		(1.0式当り数量)				
		コンクリート	σck≧18N/mm^2	m^3	15.55	
		型　枠	小型構造物	m^2	50.11	
		基礎砕石	RC-40,t=150	m^2	153.12	
		目 地 材	瀝青繊維質t=10mm	m^2	1.48	
		基 面 整 正	土砂	m^2	153.12	

数　量　総　括　表

工　種	種　別	細　別	規　格	単位	数　量	摘　要
路面排水工						
	側 溝 工					
	縁石工	A1タイプ(一般部)	B種　両面R	m	146.26	
		A2タイプ(車輌乗入部)	B種　車輌乗入れ用	〃	29.24	
		A3タイプ(歩道切下部)	B種　歩道切下げ用	〃	3.50	
		B1タイプ(街渠桝部)(一般部)	B種　両面R	〃	4.00	
		B2タイプ(街渠桝部)(車輌乗入部)	B種　車輌乗入れ用	〃	0.80	
		計		m	183.80	

数　量　総　括　表

工　種	種　別	細　別	規　格	単位	数　量	摘　要
路面排水工						
	街渠桝工					
	1号街渠桝		300×500	基	7.0	

数　量　総　括　表						(11/16)
工　種	種　別	細　別	規　格	単位	数　量	摘　要
集 水 桝 工						
	5号集水桝		500×500×700	基	1.0	

数　量　総　括　表

工　種	種　別	細　別	規　格	単位	数　量	摘　要
管 渠 工						
	管 渠 工					
	1 号 管 渠	ヒューム管φ200		m	20.89	
	同基礎工			m	18.95	

数　量　総　括　表

工　種	種　別	細　別	規　格	単位	数　量	摘　要
舗 装 工						
	アスファルト舗装工					
	県道舗装	路肩部				
		表　層	再生密粒度As,t=5cm	m^2	134	
		上層路盤	再生粒度調整砕石,t=10cm	m^2	134	
		下層路盤	再生ｸﾗｯｼｬﾗﾝ,t=20cm	m^2	134	
	歩道舗装(一般部)	表　層	再生密粒度As，t=4cm	m^2	412	
		路　盤	再生ｸﾗｯｼｬﾗﾝ,t=10cm	m^2	412	
	歩道舗装(車両乗入部)	表　層	再生密粒度As，t=5cm	m^2	90	
		路　盤	再生ｸﾗｯｼｬﾗﾝ,t=10cm	m^2	90	

数　量　総　括　表

工　種	種　別	細　別	規　格	単位	数　量	摘　要
舗 装 工						
	アスファルト舗装工					
	取合工復旧舗装	表　層	再生密粒度As，t=5cm	m^2	11	
		路　盤	再生粒度調整砕石,t=10cm	m^2	11	

数　量　総　括　表

工　種	種　別	細　別	規　格	単位	数　量	摘　要
構造物撤去工						
	構造物取壊し工					
		アスファルト取壊し	t=5cm	m^2	136.60	
		コンクリート取壊し	無筋構造物	m^3	43.0	
		殻運搬処理	アスファルト殻	m^3	6.8	
		殻運搬処理	コンクリート殻,無筋	m^3	43.0	
		殻運搬処理	汚泥処理		0.22	
		舗装版切断	アスファルト　t=10cm以下	m	191.2	

数　量　総　括　表

工　種	種　別	細　別	規　格	単位	数　量	摘　要
付属施設工						
	カーブミラー移設工	右 No.6+7.8付近		箇所	1.0	
	既設農水バルブ移設			箇所	2.0	

2.　土　　工

道路土工集計表

細　　別	規　　格	記号	計　　算　　式	単位	小　　計	合　　計
掘削工	土砂掘削	右側	土積計算書より	m^3	45.2	
		左側	土積計算書より	m^3	45.7	
		計		m^3		90.9
歩道盛土	流用土(B＜2.5)	右側	土積計算書より	m^3	38.2	
	流用土(B＜2.5)	左側	土積計算書より	m^3	52.4	
		計		m^3		90.6
路床盛土	購入土(B＜2.5)	右側	土積計算書より	m^3	8.8	
	購入土(B＜2.5)	左側	土積計算書より	m^3	7.4	
		計		m^3		16.2
作業残土処理工	残土処理	計	土工集計表より	m^3		175.0

土工集計表

工　種	種別	細別	規格	単位	県道部	小型水路工	取合工		
道路土工									
	掘　削　工	土 砂 掘 削	土 砂	m^3	90.9				
	歩道盛土	流用土(B＜2.5)	土 砂	m^3	90.6				
	路床盛土	購入土(B＜2.5)	土 砂	m^3	16.2				
小型水路工									
	作業土工	床掘り	土 砂	m^3		266.9			
		埋戻し(W1＜1.0)	土 砂	m^3		76.1			
取合工									
	路床盛土	購入土(B＜2.5)	土 砂	m^3			0.0		
	作業土工	床掘り	土 砂	m^3			2.4		
作業残土処理工									
	残土処理		土 砂	m^3	90.9+266.9+2.4-(90.6+76.1)/0.9				
	残土処理合計		土 砂	m^3	175.0				

土　積　計　算　書

測　点	距　離	掘　削　(土砂)			歩道盛土(B<2.5)			路床盛土(B<2.5)					
		断　面	平　均	数　量	断　面	平　均	数　量	断　面	平　均	数　量	断　面	平　均	数　量
道路土工(右側)													
No.4+12.00	0.00	0.4			0.4			0.1					
No.5	8.00	0.4	0.40	3.2	0.4	0.40	3.2	0.1	0.10	0.8			
No.5+10.00	10.00	0.2	0.30	3.0	0.4	0.40	4.0	0.1	0.10	1.0			
No.6	10.00	0.0	0.10	1.0	0.5	0.45	4.5	0.1	0.10	1.0			
No.6+10.00	10.00	0.1	0.05	0.5	0.6	0.55	5.5	0.1	0.10	1.0			
No.7	10.00	0.5	0.30	3.0	0.4	0.50	5.0	0.1	0.10	1.0			
No.7+10.00	10.00	0.7	0.60	6.0	0.4	0.40	4.0	0.1	0.10	1.0			
No.8	10.00	0.6	0.65	6.5	0.4	0.40	4.0	0.1	0.10	1.0			
No.8+10.00	10.00	1.3	0.95	9.5	0.4	0.40	4.0	0.1	0.10	1.0			
No.9	10.00	1.2	1.25	12.5	0.4	0.40	4.0	0.1	0.10	1.0			
小計	88.00			45.2			38.2			8.8			

土　積　計　算　書

測点	距離	掘削（土砂）			歩道盛土(B<2.5)			路床盛土(B<2.5)					
		断面	平均	数量	断面	平均	数量	断面	平均	数量	断面	平均	数量
道路土工(左側)													
No.3+5.6	0.00	0.5			0.3			0.1					
No.3+10.00	4.05	0.5	0.50	2.0	0.3	0.30	1.2	0.1	0.10	0.4			
No.4	9.51	0.2	0.35	3.3	0.4	0.35	3.3	0.0	0.05	0.5			
No.4+10.00	9.71	0.5	0.35	3.4	0.4	0.40	3.9	0.0	0.00	0.0			
No.5	10.00	0.4	0.45	4.5	0.4	0.40	4.0	0.0	0.00	0.0			
No.5+10.00	10.00	0.4	0.40	4.0	0.4	0.40	4.0	0.1	0.05	0.5			
No.6	10.00	1.2	0.80	8.0	0.4	0.40	4.0	0.1	0.10	1.0			
No.6+10.00	10.00	0.3	0.75	7.5	0.4	0.40	4.0	0.1	0.10	1.0			
No.7	10.00	0.4	0.35	3.5	0.4	0.40	4.0	0.1	0.10	1.0			
No.7+10.00	10.00	0.1	0.25	2.5	1.6	1.00	10.0	0.1	0.10	1.0			
No.8	10.00	0.2	0.15	1.5	0.4	1.00	10.0	0.1	0.10	1.0			
No.8+10.00	10.00	0.9	0.55	5.5	0.4	0.40	4.0	0.1	0.10	1.0			
小計	103.27			45.70			52.40			7.40			

小型水路工-作業土工集計表

細　　別	規　　格	記号	計　　算　　式	単位	小　　計	合　　計
床掘り	土砂	右側	土積計算書より	m^3	128.1	
		左側	土積計算書より	m^3	121.4	
		取合工	土工集計表より	m^3	2.4	
				m^3		
		1号街渠桝	土工集計表より　2.5×6	m^3	15.0	
		計		m^3		266.9
埋戻し	土砂	右側	土積計算書より	m^3	33.2	
(W1＜1.0)		左側	土積計算書より	m^3	34.5	
		1号街渠桝	土工集計表より　1.4×6	m^3	8.4	
		計		m^3		76.1
路床盛土	購入土(B＜2.5)			m^3		
		取合工	土工集計表より	m^3	2.2	
		計		m^3		2.2

土　積　計　算　書

測　点	距　離	床掘り　(土砂)			埋戻し (W1<1.0)								
		断　面	平　均	数　量	断　面	平　均	数　量				断　面	平　均	数　量
作業土工(右側)													
No.4+12.00	0.00	1.4			0.5								
No.5	8.00	1.5	1.45	11.6	0.3	0.40	3.2						
No.5+10.00	10.00	1.5	1.50	15.0	0.4	0.35	3.5						
No.6	10.00	1.4	1.45	14.5	0.3	0.35	3.5						
No.6+10.00	10.00	1.4	1.40	14.0	0.3	0.30	3.0						
No.7	10.00	1.5	1.45	14.5	0.4	0.35	3.5						
No.7+10.00	10.00	1.4	1.45	14.5	0.4	0.40	4.0						
No.8	10.00	1.5	1.45	14.5	0.4	0.40	4.0						
No.8+10.00	10.00	1.4	1.45	14.5	0.4	0.40	4.0						
No.9	10.00	1.6	1.50	15.0	0.5	0.45	4.5						
小計	88.00			128.1			33.2						

土　積　計　算　書

測　点	距　離	床掘り（土砂）			埋戻し（W1<1.0）								
		断　面	平　均	数　量	断　面	平　均	数　量	断　面	平　均	数　量	断　面	平　均	数　量
作業土工(左側)													
No.3+5.6	0.00	1.3			0.3								
No.3+10.00	4.05	1.3	1.30	5.3	0.3	0.30	1.2						
No.4	9.51	1.3	1.30	12.4	0.3	0.30	2.9						
No.4+10.00	9.71	1.1	1.20	11.7	0.3	0.30	2.9						
No.5	10.00	1.2	1.15	11.5	0.3	0.30	3.0						
No.5+10.00	10.00	1.2	1.20	12.0	0.3	0.30	3.0						
No.6	10.00	1.2	1.20	12.0	0.4	0.35	3.5						
No.6+10.00	10.00	1.2	1.20	12.0	0.4	0.40	4.0						
No.7	10.00	1.2	1.20	12.0	0.4	0.40	4.0						
No.7+10.00	10.00	0.9	1.05	10.5	0.3	0.35	3.5						
No.8	10.00	1.2	1.05	10.5	0.3	0.30	3.0						
No.8+10.00	10.00	1.1	1.15	11.5	0.4	0.35	3.5						
小計	103.27			121.40			34.50						

土工集計表(取合工)

工　種	種別	細別	規格	単位	取合工1	取合工2	取合工3	取合工4	取合工5	取合工6	合計	摘　要
取合工												
	路床盛土	購入土(B＜2.5)	土 砂	m^3		0.0					0.0	
	作業土工	床掘り	土 砂	m^3		2.4					2.4	

取合部-作業土工集計表

細　　別	規　　格	記号	計　　算　　式	単位	小　　計	合　　計
作業土工			取合部根拠図より			
床掘り	土砂					
		取合工2	1.0×2.43	m^3	2.43	
		合計		m^3	2.43	2.4
			取合部根拠図より			
路床盛土	B<2.5,流用土					
		取合工2	ー	m^3	0.00	
		合計		m^3	0.00	0.0

3.　擁　壁　工

土留壁

細　　別	規　　格	記号	計　　算　　式	単位	小　　計	合　　計
延長調書	H=550(平均高さ)	右側		m		45.36
	(H=500～800)		No.4+12.0～No.6+10.65	m	38.00	
			No.8+12.64～No.9	m	7.36	
	H=500(平均高さ)	左側		m		22.96
	(H=500～550)		No.3+6.1～No.4+10.00	m	22.96	
		合計		m		68.32
1.0式当り						
コンクリート	σck≧18N/mm^2		5.669+2.614	m^3		9.657
型　　枠	一般型枠 小型構造物		29.81+13.95	m^2		51.35
目 地 材	瀝青繊維質t=10mm		9.657 / 10	m^2		0.97
基礎砕石	RC-40,t=15cm		15.12+7.57	m^2		26.08

土留壁

細　　別	規　　格	記号	計　　算　　式	単位	小　　計	合　　計
コンクリート	σck≧18N/mm^2			m^3		5.669
	右側	1	1/2×(0.120+0.114)×8.00	m^3	0.936	
		2	1/2×(0.114+0.105)×10.00	m^3	1.095	
		3	1/2×(0.105+0.105)×10.00	m^3	1.050	
		4	1/2×(0.105+0.102)×10.00	m^3	1.035	
		~~5~~	~~1/2×(0.102+0.102)×0.65~~	m^3	－	
		6	1/2×(0.237+0.185)×7.36	m^3	1.553	
		~~7~~	~~1/2×(0.185+0.140)×7.02~~	m^3	－	
型　　枠	小型構造物			m^2		29.81
	右側	1	1/2×(0.66+0.61)×8.00	m^2	5.08	
		2	1/2×(0.61+0.54)×10.00	m^2	5.75	
		3	1/2×(0.54+0.53)×10.00	m^2	5.35	
		4	1/2×(0.53+0.51)×10.00	m^2	5.20	
		~~5~~	~~1/2×(0.51+0.51)×0.65~~	m^2	－	
		6	1/2×(1.27+1.02)×7.36	m^2	8.43	
		~~7~~	~~1/2×(1.02+0.79)×7.02~~	m^2	－	

土留壁

細　　別	規　　格	記号	計　　算　　式	単位	小　　計	合　　計
基礎砕石	RC-40,t=15cm			m^2		15.12
	右側	1	1/2×(0.35+0.33)×8.00	m^2	2.72	
		2	1/2×(0.33+0.31)×10.00	m^2	3.20	
		3	1/2×(0.31+0.31)×10.00	m^2	3.10	
		4	1/2×(0.31+0.30)×10.00	m^2	3.05	
		~~5~~	~~1/2×(0.30+0.30)×0.65~~	m^2	－	
		6	1/2×(0.43+0.40)×7.36	m^2	3.05	
		~~7~~	~~1/2×(0.40+0.37)×7.02~~	m^2	－	

土留壁

細　　別	規　　格	記号	計　　算　　式	単位	小　　計	合　　計
コンクリート	σck≧18N/mm^2			m^3		2.614
	左側	1	1/2×(0.138+0.121)×3.74	m^3	0.484	
		2	1/2×(0.121+0.119)×1.50	m^3	0.180	
		3	1/2×(0.119+0.115)×1.00	m^3	0.117	
		4	1/2×(0.115+0.113)×7.01	m^3	0.799	
		5	1/2×(0.113+0.100)×9.71	m^3	1.034	
型　　枠	小型構造物					13.95
	左側	1	1/2×(0.77+0.67)×3.74	m^2	2.69	
		2	1/2×(0.67+0.66)×1.50	m^2	1.00	
		3	1/2×(0.66+0.62)×1.00	m^2	0.64	
		4	1/2×(0.62+0.60)×7.01	m^2	4.28	
		5	1/2×(0.60+0.50)×9.71	m^2	5.34	
基礎砕石	RC-40,t=15cm			m^2		7.57
	右側	1	1/2×(0.36+0.35)×3.74	m^2	1.33	
		2	1/2×(0.35+0.35)×1.50	m^2	0.53	
		3	1/2×(0.35+0.33)×1.00	m^2	0.34	
		4	1/2×(0.33+0.33)×7.01	m^2	2.31	
		5	1/2×(0.33+0.30)×9.71	m^2	3.06	

土留壁（右側）　　1.0m当り

H m	h m	ｺﾝｸﾘｰﾄ 本体 σck≧18N/mm2 m3	型枠 小型構造物 m2	基礎砕石 RC-40 t=15cm m2	
0.500	0.156	0.120	0.66	0.35	
0.500	0.107	0.114	0.61	0.33	
0.500	0.037	0.105	0.54	0.31	
0.500	0.032	0.105	0.53	0.31	
0.500	0.014	0.102	0.51	0.30	
0.500	0.012	0.102	0.51	0.30	
0.800	0.446	0.237	1.27	0.43	
0.672	0.335	0.185	1.02	0.40	
0.550	0.229	0.140	0.79	0.37	

土留壁（左側）　　1.0m当り

H m	h m	ｺﾝｸﾘｰﾄ 本体 σck≧18N/mm2 m3	型枠 小型構造物 m2	基礎砕石 RC-40 t=15cm m2	
0.550	0.207	0.138	0.77	0.36	
0.500	0.164	0.121	0.67	0.35	
0.500	0.150	0.119	0.66	0.35	
0.500	0.114	0.115	0.62	0.33	
0.500	0.099	0.113	0.60	0.33	
0.500	0.000	0.100	0.50	0.30	

土留壁　　単位数量計算書

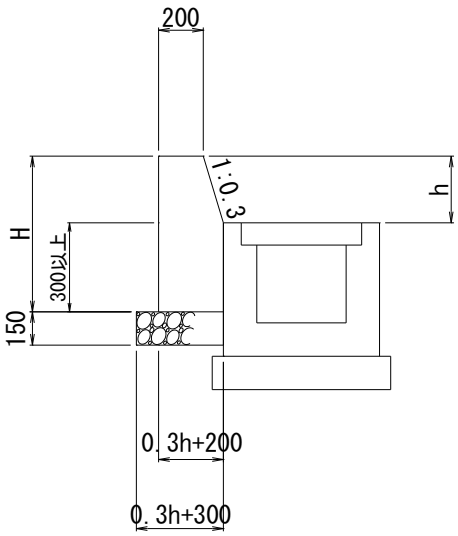

10.0m 当り

種　別	計　　算　　式	単位	数　量
コンクリート	0.3*Hh-0.15*h^2+0.2*H	m^3	
σ ck=18N/mm2			
型　枠	H+1.044*h	m^2	
一般型枠 小型構造物			
目地材	ｺﾝｸﾘｰﾄ量/10.000	m^2	
瀝青繊維質t=10mm			
基礎砕石	0.3*h+0.30	m	
RC-40 t=15cm			

4.　小 型 水 路 工

1-1号U型側溝

細　　別	規　　格	記号	計　　算　　式	単位	小　　計	合　　計
延長				m		91.17
1.0式当り						
コンクリート	σck≧18N/mm^2			m^3		17.813
型　　枠	小型構造物			m^2		200.00
基礎砕石	RC-40,t=150		0.70*91.17	m^2		63.82
目 地 材	瀝青繊維質t=10mm		17.813×1/10	m^2		1.78
基面整正	土砂		0.70*91.17	m^2		63.8
蓋版	C1-B300		91.17/0.5	枚		182

1-2号U型側溝

細　　別	規　　格	記号	計　　算　　式	単位	小　　計	合　　計
延長				m		12.00
1.0式当り						
コンクリート	σck≧18N/mm^2			m^3		2.340
型　　枠	小型構造物			m^2		26.40
基礎砕石	RC-40,t=150		0.70*12	m^2		8.40
目 地 材	瀝青繊維質t=10mm		2.34×1/10	m^2		0.23
基面整正	土砂		0.70*12	m^2		8.4
蓋版	C2-B300		12/0.5	枚		24

2-1号U型側溝

細　　別	規　　格	記号	計　　算　　式	単位	小　　計	合　　計
延長				m		26.74
1.0式当り						
コンクリート	σck≧18N/mm^2			m^3		6.232
型　　枠	小型構造物			m^2		66.90
基礎砕石	RC-40,t=150		0.80*26.74	m^2		21.39
目 地 材	瀝青繊維質t=10mm		6.232×1/10	m^2		0.62
基面整正	土砂		0.8*26.74	m^2		21.4
蓋版	C1-B400		26.74/0.5	枚		53

2-2号U型側溝

細　　別	規　　格	記号	計　　算　　式	単位	小　　計	合　　計
延長				m		47.46
1.0式当り						
コンクリート	σck≧18N/mm^2			m^3		11.661
型　　枠	小型構造物			m^2		112.30
基礎砕石	RC-40,t=150		0.80*47.46	m^2		37.97
目 地 材	瀝青繊維質t=10mm		11.661×1/10	m^2		1.17
鉄 筋	D13, SD345		15.8*47.46	kg		749.9
基面整正	土砂		0.8*47.46	m^2		38.0
蓋版	C1-B400		47.46/0.5	枚		95

2-4号U型側溝

細　　別	規　　格	記号	計　　算　　式	単位	小　　計	合　　計
延長				m		10.00
1.0式当り						
コンクリート	σck≧18N/mm^2			m^3		2.415
型　　枠	小型構造物			m^2		23.50
基礎砕石	RC-40,t=150		0.80*10	m^2		8.00
目 地 材	瀝青繊維質t=10mm		2.415×1/10	m^2		0.24
鉄 筋	D13, SD345		15.8*10	kg		158.0
基面整正	土砂		0.80*10	m^2		8.0
蓋版	C2-B400		10/0.5	枚		20

数量計算書(平均断面)

No.	距　　離	H (m)	コンクリート			型　枠								
			断　面	平　　均	数　　量	断　面	平　　均	数　　量	断　面	平　　均	数　　量	断　面	平　　均	数　　量
1-1号U型側溝														
9(No.3+5.5～No.3+10.0)		0.362	0.185			2.05								
	4.05	0.362	0.185	0.1850	0.749	2.05	2.05	8.3						
10(No.3+10.0～No.3+11.5)		0.362	0.185			2.05								
	1.50	0.371	0.187	0.1860	0.279	2.08	2.07	3.1						
11(No.3+11.5～No.3+12.5)		0.371	0.187			2.08								
	1.00	0.407	0.198	0.1925	0.193	2.23	2.16	2.2						
12(No.3+12.5～No.3+19.51)		0.407	0.198			2.23								
	7.01	0.400	0.196	0.1970	1.381	2.20	2.22	15.6						
13(No.3+19.51～No.4+4.38)		0.400	0.196			2.20								
	4.38	0.400	0.196	0.1960	0.858	2.20	2.20	9.6						
小計	17.94				3.460			38.80						

数量計算書(平均断面)

No.	距　　離	H (m)	コンクリート			型　枠								
			断　面	平　　均	数　　量	断　面	平　　均	数　　量	断　面	平　　均	数　　量	断　面	平　　均	数　　量
1-1号U型側溝														
14(No.4+8.67		0.400	0.196			2.20								
～No.4+10.0)	1.33	0.400	0.196	0.1960	0.261	2.20	2.20	2.9						
15(No.4+10.00		0.400	0.196			2.20								
～No.5)	9.90	0.400	0.196	0.1960	1.940	2.20	2.20	21.8						
16(No.5～		0.400	0.196			2.20								
No.5+10.0)	10.00	0.400	0.196	0.1960	1.960	2.20	2.20	22.0						
17(No.5+10.0		0.400	0.196			2.20								
～No.6)	10.00	0.400	0.196	0.1960	1.960	2.20	2.20	22.0						
18(No.6～		0.400	0.196			2.20								
No.6+5.25)	5.25	0.400	0.196	0.1960	1.029	2.20	2.20	11.6						
19(No.6+9.25		0.400	0.196			2.20								
～No.6+10.0)	0.75	0.400	0.196	0.1960	0.147	2.20	2.20	1.7						
20(No.6+10.0		0.400	0.196			2.20								
～No.7)	10.00	0.400	0.196	0.1960	1.960	2.20	2.20	22.0						
21(No.7～		0.400	0.196			2.20								
No.7+10.0)	10.00	0.400	0.196	0.1960	1.960	2.20	2.20	22.0						
22(No.7+10.0		0.400	0.196			2.20								
～No.7+15.23)	5.23	0.400	0.196	0.1960	1.025	2.20	2.20	11.5						
23(No.7+19.23		0.400	0.196			2.20								
～No.8)	0.77	0.400	0.196	0.1960	0.151	2.20	2.20	1.7						
24(No.8～		0.400	0.196			2.20								
No.8+10.0)	10.00	0.400	0.196	0.1960	1.960	2.20	2.20	22.0						
小計	73.23				14.353			161.20						

数量計算書(平均断面)

No.	距　離	H (m)	コンクリート			型　枠								
			断　面	平　均	数　量	断　面	平　均	数　量	断　面	平　均	数　量	断　面	平　均	数　量
1-2号U型側溝														
3(No.4+4.38～No.4+8.38)		0.400	0.195			2.20								
	4.00	0.400	0.195	0.1950	0.780	2.20	2.20	8.8						
4(No.6+5.25～No.6+9.25)		0.400	0.195			2.20								
	4.00	0.400	0.195	0.1950	0.780	2.20	2.20	8.8						
5(No.7+15.23～No.7+19.23)		0.400	0.195			2.20								
	4.00	0.400	0.195	0.1950	0.780	2.20	2.20	8.8						
合計	12.00				2.340			26.40						

数量計算書(平均断面)

No.	距　　離	H (m)	コンクリート			型　枠								
			断　面	平　　均	数　　量	断　面	平　　均	数　　量	断　面	平　　均	数　　量	断　面	平　　均	数　　量
2-1号U型側溝	右													
5(No.4+12～No.5)		0.449	0.226			2.40								
	8.13	0.457	0.228	0.2270	1.846	2.43	2.42	19.7						
6(No.5～No.5+10.0)		0.457	0.228			2.43								
	9.87	0.498	0.240	0.2340	2.310	2.59	2.51	24.8						
7(No.5+10.0～No.5+11.38)		0.498	0.240			2.59								
	1.38	0.501	0.241	0.2405	0.332	2.60	2.60	3.6						
8(No.8+12.64～No.9)		0.500	0.241			2.60								
	7.36	0.472	0.233	0.2370	1.744	2.49	2.55	18.8						
小計	26.74				6.232			66.90						

数量計算書(平均断面)

No.	距　　離	H (m)	コンクリート			型　枠								
			断　面	平　　均	数　　量	断　面	平　　均	数　　量	断　面	平　　均	数　　量	断　面	平　　均	数　　量
2-2号U型側溝	右													
14(No.5+11.38		0.501	0.241			2.30								
～No.6)	8.62	0.508	0.243	0.2420	2.086	2.33	2.32	20.0						
15(No.6～		0.508	0.243			2.33								
No.6+10.0)	10.00	0.521	0.247	0.2450	2.450	2.38	2.36	23.6						
16(No.6+10.0		0.521	0.247			2.38								
～No.6+12.0)	2.00	0.521	0.247	0.2470	0.494	2.38	2.38	4.8						
17(No.6+16.0		0.521	0.247			2.38								
～No.7)	4.00	0.518	0.246	0.2465	0.986	2.37	2.38	9.5						
18(No.7～		0.518	0.246			2.37								
No.7+5.72)	5.72	0.528	0.249	0.2475	1.416	2.41	2.39	13.7						
19(No.7+6.52		0.522	0.248			2.39								
～No.7+8.5)	1.98	0.509	0.244	0.2460	0.487	2.34	2.37	4.7						
20(No.7+14.5		0.514	0.245			2.36								
～No.8)	5.50	0.530	0.250	0.2475	1.361	2.42	2.39	13.1						
21(No.8～		0.530	0.250			2.42								
No.8+9.64)	9.64	0.510	0.244	0.2470	2.381	2.34	2.38	22.9						
小計	47.46				11.661			112.30						

数量計算書(平均断面)

No.	距　　離	H (m)	コンクリート			型　枠								
			断　面	平　　均	数　　量	断　面	平　　均	数　　量	断　面	平　　均	数　　量	断　面	平　　均	数　　量
2-4号U型側溝	右													
3(No.6+12.0～No.6+16.0)		0.521	0.244			2.38								
	4.00	0.521	0.244	0.2440	0.976	2.38	2.38	9.5						
4(No.7+8.5～No.7+10.0)		0.509	0.241			2.34								
	1.50	0.500	0.238	0.2395	0.359	2.30	2.32	3.5						
5(No.7+10.0～No.7+14.5)		0.500	0.238			2.30								
	4.50	0.514	0.242	0.2400	1.080	2.36	2.33	10.5						
合計	10.00				2.415			23.50						

1-1号U型側溝　　単位数量計算書

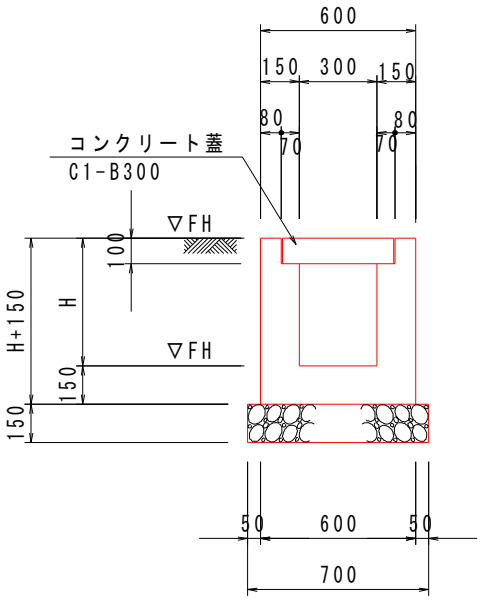

1.0m 当り

種　別	計　　算　　式	単位	数　量
コンクリート	(H+0.15)*0.60-(H*0.30+0.10*0.07*2)	m^3	0.3H+0.076
σck≧18N/mm2			
型　枠	(H+0.15)*4	m^2	4H+0.6
小型構造物			
基礎砕石	0.60+0.05*2	m^2	0.70
RC-40,t=15cm			
基面整正	0.60+0.05*2	m^2	0.7
土砂			

1-2号U型側溝　　単位数量計算書

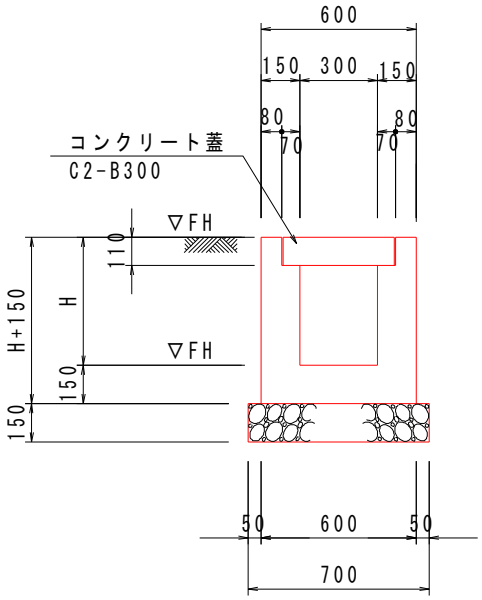

1.0m 当り

種　別	計　　算　　式	単位	数　量
コンクリート	(H+0.15)*0.60-(H*0.30+0.11*0.07*2)	m^3	0.3H+0.075
σck≧18N/mm2			
型　枠	(H+0.15)*4	m^2	4H+0.6
小型構造物			
砕石基礎	0.60+0.05*2	m^2	0.70
RC-40,t=15cm			
基面整正	0.60+0.05*2	m^2	0.7
土砂			

2-1号U型側溝　　単位数量計算書

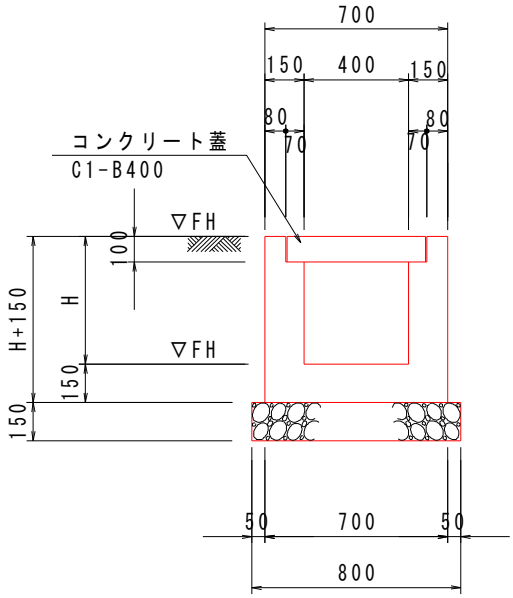

1.0m 当り

種　別	計　　算　　式	単位	数　量
コンクリート	(H+0.15)*0.70-(H*0.40+0.10*0.07*2)	m^3	0.3H+0.091
σck≧18N/mm2			
型　枠	(H+0.15)*4	m^2	4H+0.6
小型構造物			
砕石基礎	0.70+0.05*2	m^2	0.80
RC-40,t=15cm			
基面整正	0.70+0.05*2	m^2	0.8
土砂			

2-2号U型側溝　　単位数量計算書

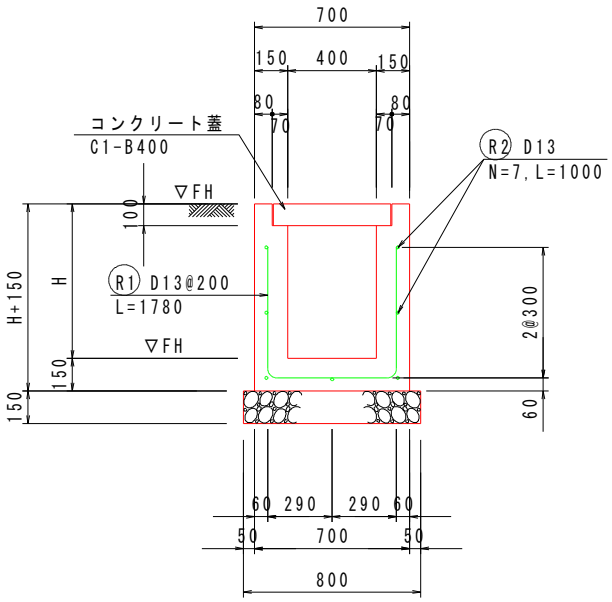

1.0m 当り

種　別	計　　算　　式	単位	数　量
コンクリート	(H+0.15)*0.70-(H*0.40+0.10*0.07*2)	m^3	0.3H+0.091
σck≧18N/mm2			
型　枠	(H+0.15)*2+H*2	m^2	4H+0.3
小型構造物			
鉄筋	(1.00*7+1.78*5)*0.995	kg	15.8
SD345, D13			
砕石基礎	0.70+0.05*2	m^2	0.80
RC-40,t=15cm			
基面整正	0.70+0.05*2	m^2	0.8
土砂			

2-3号U型側溝　　単位数量計算書

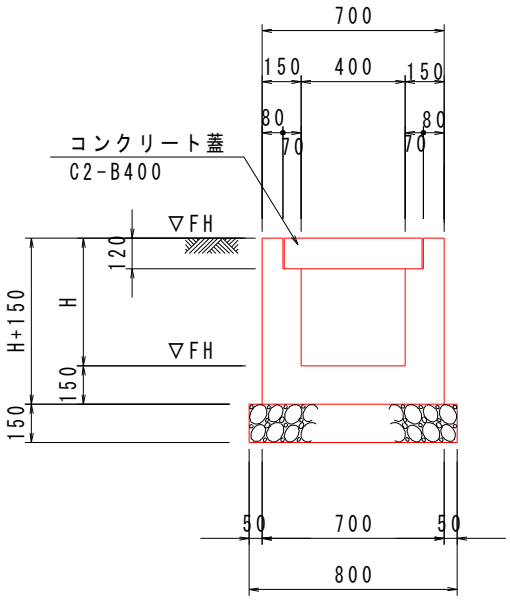

1.0m 当り

種　別	計　　算　　式	単位	数　量
コンクリート	(H+0.15)*0.70-(H*0.40+0.12*0.07*2)	m^3	0.3H+0.088
σck≧18N/mm2			
型　枠	(H+0.15)*4	m^2	4H+0.6
小型構造物			
砕石基礎	0.70+0.05*2	m^2	0.80
RC-40,t=15cm			
基面整正	0.70+0.05*2	m^2	0.8
土砂			

2-4号U型側溝　　単位数量計算書

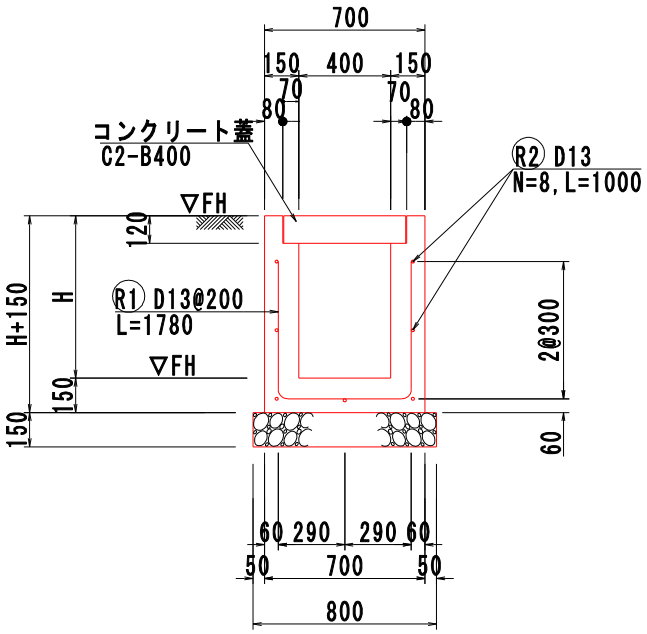

1.0m 当り

種　別	計　　算　　式	単位	数　量
コンクリート	(H+0.15)*0.70-(H*0.40+0.12*0.07*2)	m^3	0.3H+0.088
σck≧18N/mm2			
型　枠	(H+0.15)*2+H*2	m^2	4H+0.3
小型構造物			
鉄筋	(1.00*7+1.78*5)*0.995	kg	15.8
SD345, D13			
砕石基礎	0.70+0.05*2	m^2	0.80
RC-40,t=15cm			
基面整正	0.70+0.05*2	m^2	0.8
土砂			

2号横断側溝

細　　別	規　　格	記号	計　　算　　式	単位	小　　計	合　　計
延長調書		右側		m		3.00
			No.8+9.640～No.8+12.240	m	3.00	
		合計		m		3.00
1.0式当り						
コンクリート	σck≧18N/mm^2			m^3		0.741
型　　枠	小型構造物			m^2		6.90
基礎砕石	RC-40,t=150		0.80*3	m^2		2.40
目 地 材	瀝青繊維質t=10mm		0.741×1/10	m^2		0.07
鉄 筋	D13, SD345		15.8*3	kg		47.4
基面整正	土砂		0.80*3	m^2		2.40
蓋版	鋼製蓋T-25溝幅400用(G1)		3/1.0	枚		3

数量計算書(平均断面)

No.	距　離	H (m)	コンクリート			型　枠								
			断　面	平　均	数　量	断　面	平　均	数　量	断　面	平　均	数　量	断　面	平　均	数　量
2号横断側溝	右													
2(No.8+9.64～No.8+10.0)		0.510	0.249			2.34								
	0.36	0.508	0.248	0.2485	0.089	2.33	2.34	0.8						
3(No.8+10.0～No.8+12.64)		0.508	0.248			2.33								
	2.64	0.500	0.246	0.2470	0.652	2.30	2.32	6.1						
合計	3.00				0.741			6.90						

1号横断側溝　　単位数量計算書

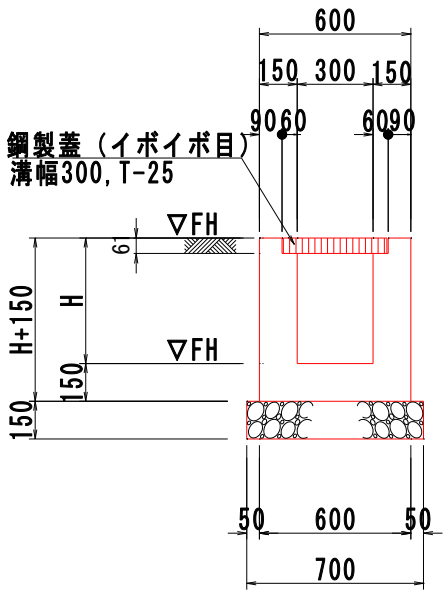

1.0m 当り

種　別	計　　算　　式	単位	数　量
コンクリート	(H+0.15)*0.60-(H*0.30+0.061*0.06*2)	m^3	0.3H+0.083
σck≧18N/mm2			
型　枠	(H+0.15)*4	m^2	4H+0.6
小型構造物			
基礎砕石	0.60+0.05*2	m^2	0.70
RC-40,t=15cm			
基面整正	0.60+0.05*2	m^2	0.7
土砂			

2号横断側溝　　単位数量計算書

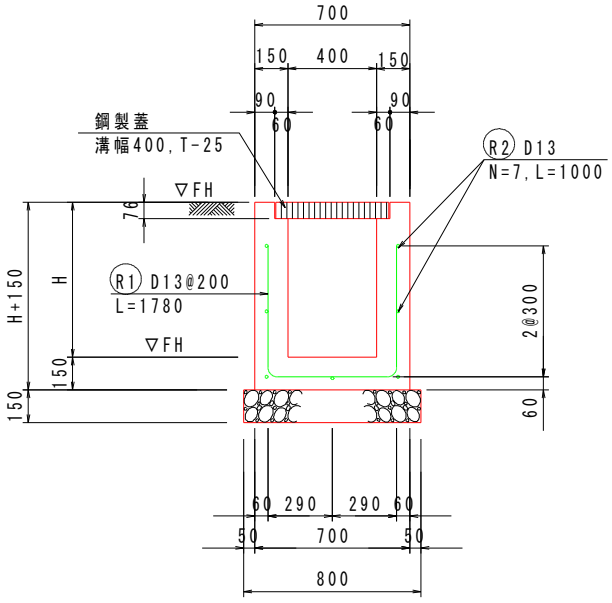

1.0m 当り

種　別	計　　算　　式	単位	数　量
コンクリート	(H+0.15)*0.70-(H*0.40+0.076*0.06*2)	m^3	0.3H+0.096
σck≧18N/mm2			
型　枠	(H+0.15)*2+H*2	m^2	4H+0.3
小型構造物			
鉄筋	(1.78*5+1.00*7)*0.995	kg	15.8
SD345, D13			
砕石基礎	0.70+0.05*2	m^2	0.80
RC-40,t=15cm			
基面整正	0.70+0.05*2	m^2	0.8

3号横断側溝　　単位数量計算書

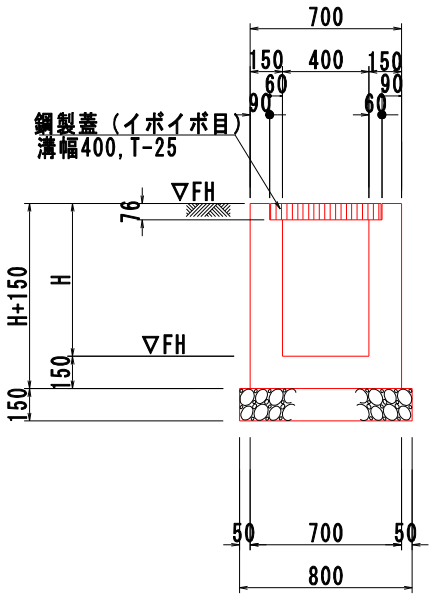

1.0m 当り

種　別	計　　算　　式	単位	数　量
コンクリート	(H+0.15)*0.70-(H*0.40+0.076*0.06*2)	m^3	0.3H+0.096
σck≧18N/mm2			
型　枠	(H+0.15)*2+H*2	m^2	4H+0.3
小型構造物			
砕石基礎	0.70+0.05*2	m^2	0.80
RC-40,t=15cm			
基面整正	0.70+0.05*2	m^2	0.8

小型水路工　蓋版集計表

	名　　称	C1-B300		C2-B300		C1-B400		C2-B400		G1-B300		G1-B400	
	1-1号U型側溝	91.17 m	183 枚										
	1-2号U型側溝			12.00 m	24 枚								
	2-1号U型側溝					26.74 m	54 枚						
	2-2号U型側溝					47.46 m	95 枚						
	2-3号U型側溝							0.00 m	0 枚				
	2-4号U型側溝							10.00 m	20 枚				
	1号横断側溝									0.00 m	0 枚		
	2号横断側溝											3.00 m	3 枚
	3号横断側溝											0.00 m	0 枚
合計		91.17 m	183 枚	12.00 m	24 枚	74.20 m	149 枚	10.00 m	20 枚	0.00 m	0 枚	3.00 m	3 枚

5.　路 面 排 水 工

路面排水工						
細　　別	規　　格	記号	計　　算　　式	単位	小　　計	合　　計
延長調書						
1号L型側溝	B=500	右側		m		85.60
			NO.4+12.0～NO.9　　88-0.80×3	m	85.60	
		左側		m		100.00
			NO.3+5.5～NO.8+10　　103.2-0.8×4	m	100.00	
		合計		m		185.60
10.0m当り						
コンクリート	σ ck=18N/mm^2		(1/2*(0.06+0.09)*0.497+0.775*0.06)*10.0	m^3		0.838
型枠	一般型枠 小型構造物		(0.15+0.06+0.06)*10.00	m^2		2.70
基礎砕石	RC-40～0　t=200mm		0.825*10.0	m^2		8.25
目地材	瀝青繊維質t=10mm		0.840/10.0	m^2		0.08
基面整正	土　砂		0.825*10.0	m^2		8.25

路面排水工						
細　　別	規　　格	記号	計　　算　　式	単位	小　　計	合　　計
延長調書						
縁石工	A1タイプ	右側		m		65.12
	(一般部)		NO.4+12.0～NO.9　　2.92+28.2+6.0+10.1+13.1+4.8	m	65.12	
		左側		m		81.14
			NO.3+5.5～NO.8+10　　11.8+5.20+27.4+2.7+12.45+1.22+9.57+(1.2*9)	m	81.14	
		合計		m		146.26
10.0m当り						
歩車道境界ブロック	B種,両面R		10.0/0.60	個		16.5

路面排水工

細　　別	規　　格	記号	計　　算　　式	単位	小　　計	合　　計
延長調書						
縁石工	A2タイプ	右側		m		13.20
	（車両乗入れ部）		NO.4+12.0～NO.9　　4+4.5+0.7+4	m	13.20	
		左側		m		16.04
			NO.3+5.5～NO.7+10　　4.04+4.0+4.0+4.0	m	16.04	
		合計		m		29.24
10.0m当り						
歩車道境界ブロック	B種,両面R		10.0/0.60	個		16.5

路面排水工

細　　別	規　　格	記号	計　　算　　式	単位	小　　計	合　　計
延長調書						
縁石工	A3タイプ	左側		m		3.50
	(歩道切下げ部)		NO.3+5.5～NO.7+10　　3.5	m	3.50	
		合計		m		3.50
10.0m当り						
歩車道境界ブロック	B種,両面R		10.0/0.60	個		16.5

路面排水工

細　　別	規　　格	記号	計　　算　　式	単位	小　　計	合　　計
延長調書						
縁石工	B1タイプ	右側		m		1.60
	(1号街渠桝部)(一般部)		NO.4+12.0～NO.9　　0.80×2	m	1.60	
		左側		m		2.40
			NO.3+5.5～NO.8+10　　0.80×3	m	2.40	
		合計		m		4.00
10.0m当り						
歩車道境界ブロック	B種,両面R		10.0/0.60	個		16.5
基礎砕石	RC-30～0　t=100mm		0.125*10.0	m^2		1.25

路面排水工

細　　別	規　　格	記号	計　　算　　式	単位	小　　計	合　　計
延長調書						
縁石工	B2タイプ	右側		m		0.80
	(1号街渠桝部)		NO.4+12.0～NO.9　　0.80×1	m	0.80	
	(車両乗入れ部)					
		合計		m		0.80
10.0m当り						
歩車道境界ブロック	B種,両面R		10.0/0.60	個		16.5
基礎砕石	RC-30～0　t=100mm		0.125*10.0	m^2		1.25

路面排水工

細　　別	規　　格	記号	計　　算　　式	単位	小　　計	合　　計
延長調書			舗装縁石詳細図参照			
1号街渠桝	300×500	右側	NO.4+12.0～NO.9　　3.0	基	3.0	
		左側	NO.3+5.5～NO.8+10　　4.0	〃	4.0	
						7.0
1.0基当り						
街渠桝工作業土工						
床堀 B	土　砂		1.4*1.8	m^3		2.5
埋戻 (W1＜1.0)	土　砂		0.8*1.8	m^3		1.4
コンクリート	σ ck=18N/mm^2		0.65*0.80*0.68-(0.50*0.30*0.530+0.06*2*0.071*0.317+1/2*0.012*0.20*0.800+1/2*(0.012+0.03)*0.30*0.15*2+0.090*0.15*0.800)	m^3		0.258
型枠	一般型枠 小型構造物		(0.65*2+0.80*2+0.30*2+0.50*2)*0.680-(1/2*0.03*0.50*2+0.09*0.80+0.09*0.50+0.09*0.15*2+0.012*0.05+1/2*(0.012+0.03)*0.30*2)	m^2		2.89
基礎砕石	RC-40～0　t=150mm		0.75*0.90	m^2		0.68
基面整正	土　砂		0.75*0.90	m^2		0.7
鋼製蓋	T-25,桝穴500*300		受枠:317*620*71 参考重量:23.4kg/枚	組		1.0

集水桝工

細　　別	規　　格	記号	計　　算　　式	単位	小　　計	合　　計
5号集水桝	500×500×700	右側	No.7+6.12付近	基		1.0

5号集水桝

細　　別	規　　格	記号	計　　算　　式	単位	小　　計	合　　計
コンクリート	σck≧18N/mm^2		0.8×0.8×0.85-(0.62×0.62×0.041+0.5×0.5×0.659+0.422×0.40×0.15+0.428×0.40×0.15+0.269×0.36×0.15)	m^3		0.30
型枠	一般型枠 小型構造物		(0.8×0.85+0.62×0.041+0.5×0.809)×4-(0.422×0.40×2+0.428×0.40×2+0.269×0.36×2)+(0.422+0.428+0.269+0.360)×0.15×2+0.40×0.15×4	m^2		4.25
基礎砕石	RC-40, t=15cm		0.90×0.90	m^2		0.81
基面整正	土砂		0.90×0.90	m^2		0.81
鋼製桝蓋	T-2,桝穴500□ ボルト固定細目		1.0	枚		1.0

管渠工

細　　別	規　　格	記号	計　　算　　式	単位	小　　計	合　　計
延長調書			舗装縁石詳細図参照			
1号管渠	ヒューム管φ200	右側		m		8.69
			NO.4+12.0～NO.9　　2.95×3	m	8.69	
		左側		m		12.20
			NO.3+5.60～NO.8+10.0　　3.05×4	m	12.20	
		合計		m		20.89
	同 基 礎	右側		m		7.95
			NO.4+12.0～NO.9　　2.65×3	m	7.95	
		左側		m		11.00
			NO.3+5.60～NO.8+10.0　　2.75×4	m	11.00	
		合計		m		18.95

1号管渠（φ200）　　単位数量計算書

概 略 図

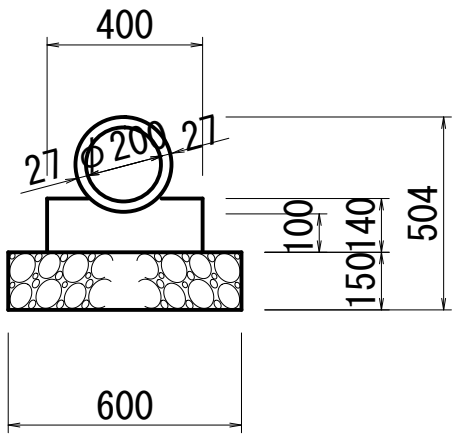

10.0m 当り

種　別	計　　算　　式	単位	数　量
ヒューム管	10.0/2.00	本	5.0
φ200			
同基礎			
コンクリート	土木構造物標準設計より	m^3	0.509
σck=18N/mm2			
型　枠	0.14*2*10.0	m^2	2.80
一般型枠 小型構造物			
基礎砕石	0.60*10.0	m^2	6.00
RC-40～0　t=150mm			
基面整正	0.6*10.0	m^2	6.0
土砂			

6.　舗　装　工

舗装工

細　　別	規　　格	記号	計　　算　　式	単位	小　　計	合　　計
舗 装 工						
車道舗装【路肩部】	新設		車道舗装根拠図より			
表層	再生密粒度アスコン,t=5cm		72.2+61.6	m^2	133.80	
		合計		m^2	133.80	133.8
上層路盤	再生粒度調整砕石,t=10cm		車道舗装根拠図より			
			72.2+61.6	m^2	133.80	
		合計		m^2	133.80	133.8
下層路盤	再生ｸﾗｯｼｬﾗﾝ,t=20cm		車道舗装根拠図より			
			72.2+61.6	m^2	133.80	
		合計		m^2	133.80	133.8

舗装工

細　　別	規　　格	記号	計　　算　　式	単位	小　　計	合　　計
舗 装 工						
歩道舗装	一般部		舗装縁石詳細図より			
表層	再生密粒度アスコン,t=4cm	左側	33.70	m^2	33.70	
路盤	再生ｸﾗｯｼｬﾗﾝ,t=10cm	〃	98.20	m^2	98.20	
		〃	13.7	m^2	13.70	
		〃	45.30	m^2	45.30	
		〃	28.90	m^2	28.90	
		〃		m^2	0.00	
		〃		m^2	0.00	
		〃		m^2	0.00	
		〃		m^2	0.00	
		〃		m^2	0.00	
		右側	104.00	m^2	104.00	
		〃	32.40	m^2	32.40	
		〃	40.30	m^2	40.30	
		〃	15.6	m^2	15.60	
		〃		m^2	0.00	
		〃		m^2	0.00	
		〃		m^2	0.00	
		〃		m^2	0.00	
		〃		m^2	0.00	
		〃		m^2	0.00	
		〃		m^2	0.00	
		合計		m^2	412.10	412.1

舗装工

細　　別	規　　格	記号	計　　算　　式	単位	小　　計	合　　計
舗 装 工						
歩道舗装	乗入部		舗装縁石詳細図より			
表層	再生密粒度アスコン,t=5cm	左側	11.00	m^2	11.00	
路盤	再生クラッシャラン,t=10cm	〃	10.70	m^2	10.70	
		〃	10.7	m^2	10.70	
		〃	10.70	m^2	10.70	
		〃	10.70	m^2	10.70	
		〃		m^2	0.00	
		〃		m^2	0.00	
		〃		m^2	0.00	
		〃		m^2	0.00	
		〃		m^2	0.00	
		〃		m^2	0.00	
		〃		m^2	0.00	
		〃		m^2	0.00	
		右側	10.40	m^2	10.40	
		〃	15.60	m^2	15.60	
		〃	10.40	m^2	10.40	
		〃		m^2	0.00	
		〃		m^2	0.00	
		〃		m^2	0.00	
		〃		m^2	0.00	
		〃		m^2	0.00	
		〃		m^2	0.00	
		小計		m^2	90.20	

取合部-舗装工

細　　別	規　　格	記号	計　　算　　式	単位	小　　計	合　　計
舗 装 工						
取合舗装			取合部根拠図より			
表層	再生密粒度アスコン,t=5cm					
		取合工2	10.6	m^2	10.60	
		合計		m^2	10.60	10.6
			取合部根拠図より			
路盤	粒度調整砕石,t=10cm					
		取合工2	10.6	m^2	10.60	
		合計		m^2	10.60	10.6

8.　構造物取壊工

構造物取壊し工

細　　別	規　　格	記号	計　　算　　式	単位	小　　計	合　　計
アスファルト取壊し	t=5cm	右側	土積計算書より	m^2	55.85	
		左側	土積計算書より	m^2	70.15	
		取合工	土積計算書より	m^2	10.60	
		合計		m^2		136.60
コンクリート取壊し						
	無筋構造物	右側	土積計算書より	m^3	17.66	
		左側	土積計算書より	m^3	25.37	
		合計		m^3		43.03
殻運搬処理						
			取壊し面積A×舗装厚t			
	アスファルト殻		136.6*0.05	m^3	6.8	6.80
	コンクリート殻・無筋			m^3	43.0	43.03
	汚泥処理		0.023*0.05*(103.2+88)	m^3	0.2	0.22
舗装版切断						
	アスファルト舗装		t=10cm以下　103.2+88	m	191.20	191.2

土　積　計　算　書

測　点	距　離	アスファルト取壊し			コンクリート取壊し								
		断　面	平　均	数　量	断　面	平　均	数　量	断　面	平　均	数　量	断　面	平　均	数　量
道路土工(右側)													
No.4+12.00	0.00	0.55			0.12								
No.5	8.00	0.55	0.550	4.40	0.12	0.120	0.96						
No.5+10.00	10.00	0.57	0.560	5.60	0.11	0.115	1.15						
No.6	10.00	0.60	0.585	5.85	0.11	0.110	1.10						
No.6+10.00	10.00	0.63	0.615	6.15	0.10	0.105	1.05						
No.7	10.00	0.62	0.625	6.25	0.12	0.110	1.10						
No.7+10.00	10.00	0.70	0.660	6.60	0.62	0.370	3.70						
No.8	10.00	0.70	0.700	7.00	0.14	0.380	3.80						
No.8+10.00	10.00	0.70	0.700	7.00	0.32	0.230	2.30						
No.9	10.00	0.70	0.700	7.00	0.18	0.250	2.50						
小計	88.00			55.85			17.66						

土　積　計　算　書

測　点	距　離	アスファルト取壊し			コンクリート取壊し								
		断　面	平　均	数　量	断　面	平　均	数　量	断　面	平　均	数　量	断　面	平　均	数　量
道路土工(左側)													
No.3+5.5	0.00	0.50			0.12								
No.3+10.00	4.05	0.50	0.500	2.03	0.12	0.120	0.49						
No.4	9.51	0.76	0.630	5.99	0.02	0.070	0.67						
No.4+10.00	9.71	0.86	0.810	7.87	0.16	0.090	0.87						
No.5	9.90	0.87	0.865	8.56	0.14	0.150	1.49						
No.5+10.00	10.00	0.73	0.800	8.00	0.15	0.145	1.45						
No.6	10.00	0.66	0.695	6.95	0.10	0.125	1.25						
No.6+10.00	10.00	0.62	0.640	6.40	0.31	0.205	2.05						
No.7	10.00	0.61	0.615	6.15	0.56	0.435	4.35						
No.7+10.00	10.00	0.57	0.590	5.90	0.45	0.505	5.05						
No.8	10.00	0.60	0.585	5.85	0.47	0.460	4.60						
No.8+10.00	10.00	0.69	0.645	6.45	0.15	0.310	3.10						
小計	103.17			70.15			25.37						

取合部−構造物取壊し工

細　　別	規　　格	記号	計　　算　　式	単位	小　　計	合　　計
構造物取壊し			取合部ｱｽﾌｧﾙﾄ舗装根拠図より			
アスファルト取壊し	t=5cm					
		取合工2	10.6	m^2	10.60	
		合計		m^2		10.60

9.　付 属 施 設 工

付属施設工

細　　別	規　　格	記号	計　　算　　式	単位	小　　計	合　　計
カーブミラー移設			No.6+7.8付近　右側	個所	1.00	
				個所		1.00
1.0箇所当たり						
コンクリート			0.5*0.5*0.9	m3	0.2	
型枠	小型		0.5*4*0.9	m2	1.8	
基礎砕石	RC-40　t＝10cm		0.7*0.7	m2	0.5	
基面整正			0.7*0.7	m2	0.5	
床堀			1.5*1.5*1.0	m3	2.3	
埋戻			1.5*1.5*1.0-(0.5*0.5*0.9)-(0.7*0.7*0.1)	m3	2.0	